Blackfire®

CATALOGO PRODOTTI

SOLUZIONI TAGLIAFUOCO E TAGLIAFUMO

50 YEARS



INDICE

SOLUZIONI TAGLIAFUOCO E TAGLIAFUMO

04 | L'AZIENDA

08 | CARATTERISTICHE PRESTAZIONALI

10 | NORME DI RIFERIMENTO

11 | CARATTERISTICHE GENERALI

SCHEDE PRODOTTO

14 | UNIKA EI 60 – EI 120
TENDA TAGLIAFUOCO

18 | PRATIKA EI 30 – EI 60 – EW 90
TENDA TAGLIAFUOCO

28 | BLOCKCURTAIN D 150 – DH 60
TENDA TAGLIAFUMO MOBILE E FISSA

40 | BLOCKCURTAIN E 120 – EW 60– EW 90 – EW 120
TENDE TAGLIAFUOCO MOBILI

46 | BLOCKSHUTTER E 90
SERRANDA TAGLIAFUOCO

52 | BLOCKSHUTTER EW 120
SERRANDA TAGLIAFUOCO

58 | BLOCKSHUTTER EI 60 – EI 120
SERRANDA TAGLIAFUOCO

Blackfire®

PROTEZIONE PASSIVA AL FUOCO. SOLUZIONI PROGETTATE E PRODOTTE IN ITALIA.

Blackfire® è il brand di Conegliano Group specializzato nella progettazione e produzione di **sistemi certificati per la protezione passiva al fuoco**.

La storia imprenditoriale dell'azienda inizia nel 1977 quando, per iniziativa di Antonio Marcon, nasce Conegliano Serramenti specializzata nel settore delle serrande e dei sistemi di chiusura.

Da questa esperienza, portata avanti negli anni da Angelo, Daniela e Sandra Marcon, prende forma un percorso di crescita ed evoluzione industriale che ha condotto alla nascita di Conegliano Group ed in seguito allo sviluppo di competenze sempre più specialistiche nel settore della protezione passiva al fuoco con il brand Blackfire®.

La gamma di soluzioni Blackfire® comprende **tende tagliafuoco, tende tagliafumo e serrande avvolgibili tagliafuoco,** sviluppate per proteggere persone, beni ed edifici in caso di incendio.

Blackfire® integra **progettazione, ingegnerizzazione e produzione** per sviluppare sistemi capaci di combinare **prestazioni certificate**, affidabilità e integrazione architettonica.

Le soluzioni Blackfire® trovano applicazione in **edifici industriali e commerciali, centri logistici, aeroporti, ospedali, scuole, hotel, centri commerciali, edifici pubblici e infrastrutture.**

Blackfire® è il partner tecnico di progettisti, ingegneri, studi di architettura, professionisti della sicurezza antincendio ed imprese, partendo dalla progettazione fino alla realizzazione.

DESIGNED & MANUFACTURED IN ITALY




Blackfire®
conegliano group

DAL PROGETTO ALLA SOLUZIONE
COMPETENZE TECNICHE AL SERVIZIO DI OGNI PROGETTO.

Affianchiamo progettisti, ingegneri, imprese e committenti dalla fase preliminare fino alla realizzazione, con competenze tecniche, esperienza lavorativa e soluzioni su misura.

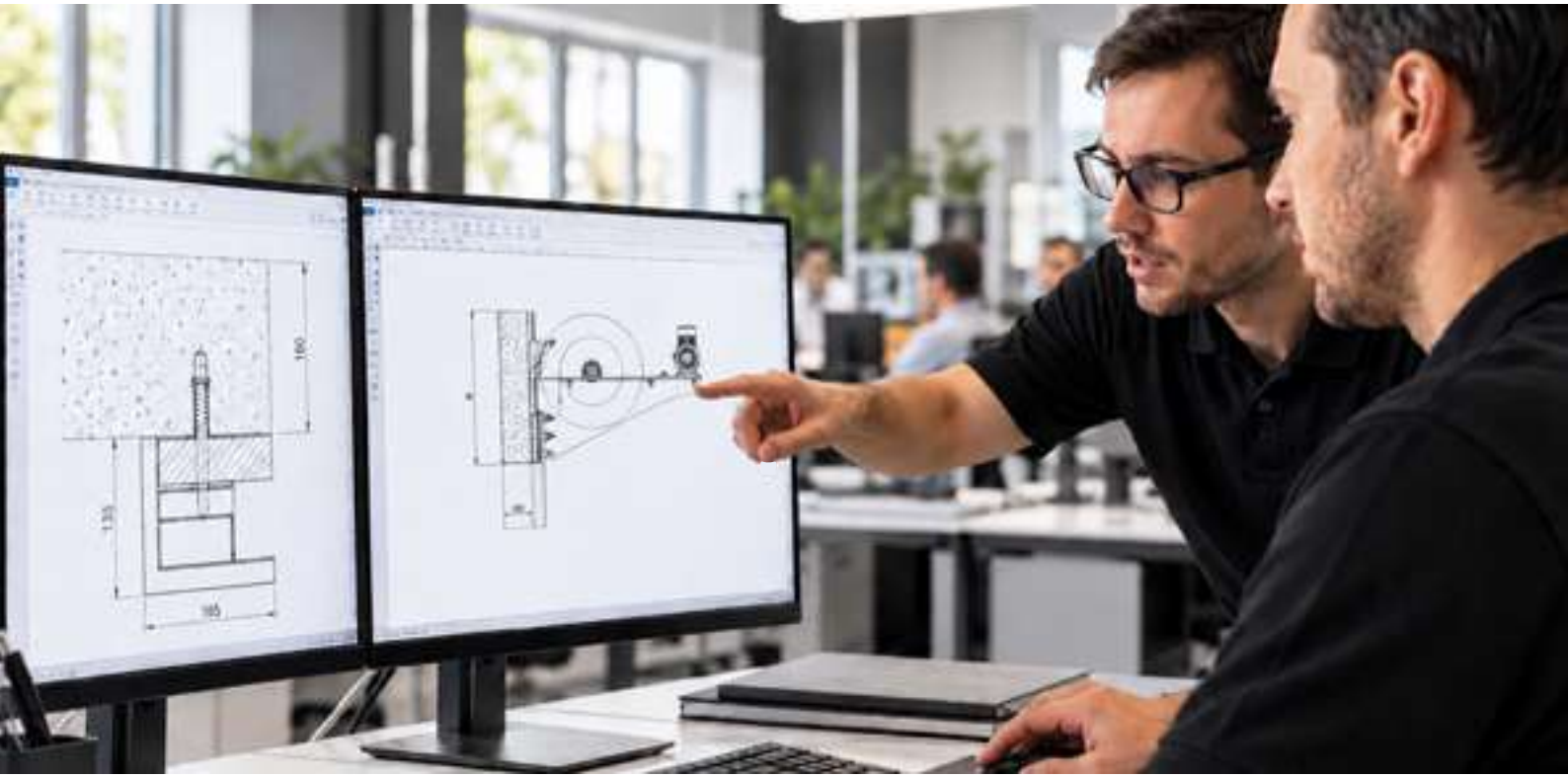

La protezione passiva al fuoco non è una soluzione standard da applicare indistintamente ad ogni edificio.

Dimensioni del varco, caratteristiche della struttura, prestazioni richieste, spazi disponibili e modalità di installazione rendono ogni progetto differente.

Supportiamo progettisti, ingegneri, consulenti antincendio, imprese e contractor nella scelta e nella definizione della soluzione più appropriata.

Il nostro Engineering Department analizza le esigenze del progetto e sviluppa sistemi configurati in funzione delle specifiche condizioni di installazione, con particolare attenzione alle **prestazioni richieste**, agli **ingombri**, alle **modalità di fissaggio** e all'integrazione del sistema nell'architettura dell'edificio.

PRODUZIONE MADE IN ITALY

TECNOLOGIA, QUALITA', CONTROLLO.

I prodotti Blackfire® sono progettati e realizzati interamente in Italia nel nostro stabilimento, con processi produttivi avanzati e un rigoroso controllo qualitativo in ogni fase di lavorazione. La marcatura CE attesta la conformità ai requisiti europei applicabili.

Una particolare attenzione è dedicata alla l**avorazione dei tessuti tecnici** utilizzati nelle tende Blackfire®.

Il reparto dispone di **cucitrici industriali specializzate,** tra cui una macchina con una lunghezza utile di 15 metri, che consente di lavorare teli di grandi dimensioni con precisione e continuità.

A queste tecnologie si affiancano l'esperienza del **personale specializzato** e **processi dedicati all'assemblaggio e al controllo qualità.**





PRODUZIONE IN ITALIA

Filiera controllata e qualità garantita

MADE IN ITALY

TECNOLOGIE AVANZATE

Macchinari dedicati e processi efficienti

PERSONALE SPECIALIZZATO

Esperienza e competenza in ogni fase produttiva

CERTIFICAZIONE CE

Tutti i nostri prodotti sono certificati CE

CE

CARATTERISTICHE PRESTAZIONALI
DI RESISTENZA AL FUOCO E CONTROLLO DEI FUMI

Le classificazioni di resistenza al fuoco e controllo del fumo definiscono le prestazioni dei sistemi Blackfire® e permettono di individuare la soluzione più adatta alle reali esigenze del progetto.



CARATTERISTICHE PRESTAZIONALI DI CONTROLLO DEL FUMO

D

La caratteristica D di **DURABILITA'** garantisce la resistenza al fuoco e la permeabilità di una barriera al fumo, al passaggio degli effluenti gassosi prodotti dall'incendio, testata ad un massimo di 600° C.

DH

La caratteristica DH di **DURABILITA'** garantisce la resistenza al fuoco e la permeabilità di una barriera al fumo, al passaggio degli effluenti gassosi prodotti dall'incendio, testata ad un massimo di 1000° C.

CARATTERISTICHE PRESTAZIONALI DI RESISTENZA AL FUOCO E FUMO

E

L' **INTEGRITA'** è la capacità di un elemento da costruzione che funge da separatore, di resistere al fuoco e ai gas caldi, senza far passare la fiamma dal lato non esposto, in modo da evitare l'accensione di un eventuale materiale adiacente a tale superficie.

I

L' **ISOLAMENTO** termico è la capacità di un elemento da costruzione di resistere all'esposizione alle fiamme su un solo lato senza trasmettere il fuoco dal lato opposto a quello non esposto, garantendo una trasmissione limitata di calore (140° C) e formando una barriera sufficiente a proteggere le persone vicine ad esso.

S

La **TENUTA** al fumo Sa è la capacità di un elemento di ridurre od eliminare il passaggio dei gas o del fumo da un lato dell'elemento all'altro. Sa considera la tenuta al fumo solo a temperatura ambiente.

W

L' **IRRAGGIAMENTO** è la capacità di un elemento da costruzione di resistere all'esposizione al fuoco su un solo lato, in modo da ridurre la probabilità di trasmissione delle fiamme come conseguenza del significativo calore sviluppato.

C

La **CHIUSURA** automatica è la capacità di una porta / finestra aperta di chiudersi completamente e di innestare il dispositivo di chiusura automatico, senza intervento manuale, mediante energia immagazzinata, anche in caso di guasto elettrico o rete di alimentazione supportata.

!

L'informazione sopra riportata è soggetta a modifiche, correzioni, integrazioni da parte del produttore, in base alle normative in vigore, senza obbligo di preavviso.

NORME DI RIFERIMENTO
DEI PRODOTTI TAGLIAFUOCO E TAGLIAFUMO

Rapporto tra le varie normative, estratto norma 16034:2014

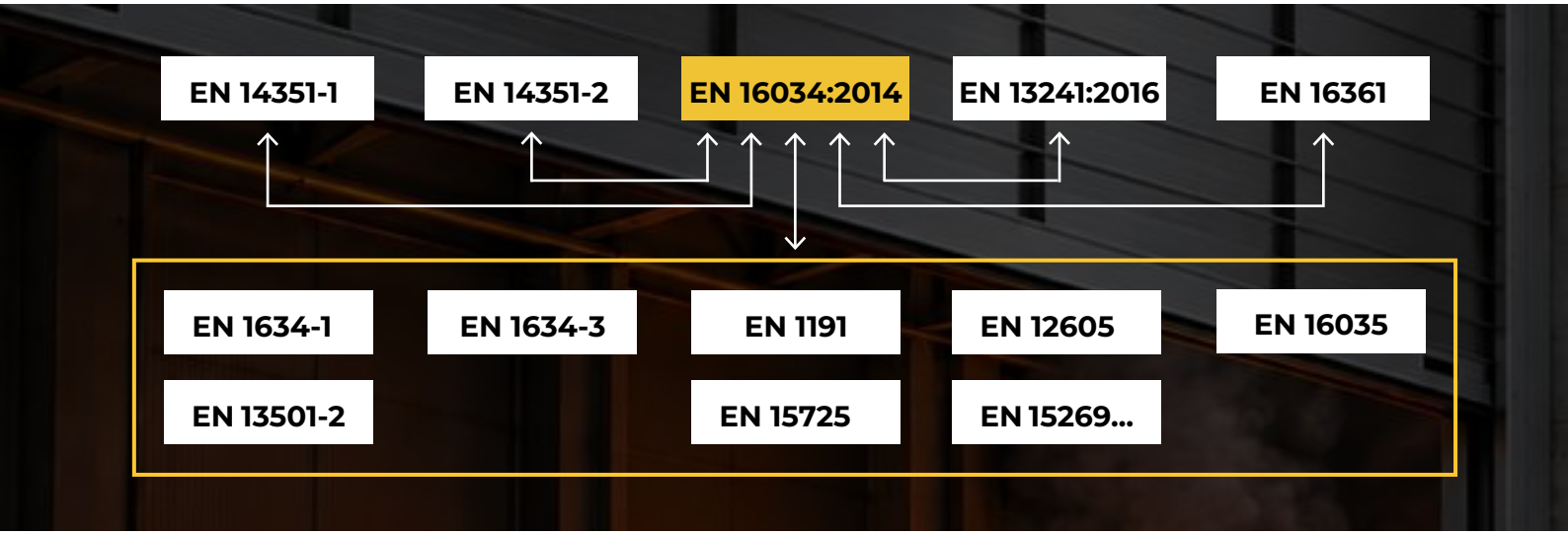

EN 13241:2016

Porte e cancelli industriali, commerciali e da garage. Norme di prodotto, caratteristiche prestazionali. Si applica alle chiusure industriali, commerciali, da garage e cancelli, sia manuali che automatizzate, senza caratteristiche di resistenza al fuoco o controllo del fumo.

EN 16034:2014

Porte pedonali, porte industriali, commerciali, da garage e finestre apribili - Norma di prodotto, caratteristiche prestazionali - Caratteristiche di resistenza al fuoco e/o controllo del fumo. La norma identifica, indipendentemente dal materiale, i requisiti di sicurezza e prestazionali applicabili a tutti i prodotti per la resistenza al fuoco e/o controllo del fumo, per l'impiego in compartimenti per la resistenza al fuoco e/o controllo del fumo e/o sulle vie di fuga.

EN 1634-1

Prove di resistenza al fuoco e di controllo della dispersione del fumo per porte e sistemi di chiusura, finestre apribili e loro accessori costruttivi. Norma specifica che individua un metodo per determinare la resistenza al fuoco dei prodotti destinati ad essere installati in aperture su elementi di separazione verticale.

EN 15269-10/11

Applicazione estesa dei risultati di prova di resistenza al fuoco e/o controllo della dispersione del fumo per porte, sistemi di chiusura e finestre apribili e loro componenti costruttivi - Resistenza al fuoco di tende di tessuto manovrabili (EN 15269-11) o serrande in acciaio (EN 15269-10).

EN 13501-2

Classificazione al fuoco di elementi da costruzione. Fornisce la procedura di classificazione di reazione al fuoco di tutti i prodotti da costruzione, inclusi i prodotti incorporati negli elementi da costruzione. Parte 2: Classificazione in base ai risultati delle prove di resistenza al fuoco, esclusi i sistemi di ventilazione.

EN 12101-1

Sistemi per il controllo di fumo e calore. La norma divide le barriere in due classifiche, in base alla prova di resistenza al fuoco. Il materiale è posto a chiudere la bocca del forno di prova e testato a due diverse temperature: se l'aumento della temperatura è portato a 600°C si ha la classe D; se l'aumento della temperatura nel tempo non viene bloccato a 600° ma, in tre ore raggiunge e supera 1000°C, allora si ha la classe DH.

L'informazione sopra riportata è soggetta a modifiche, correzioni, integrazioni da parte del produttore, in base alle normative in vigore, senza obbligo di preavviso.

CARATTERISTICHE GENERALI

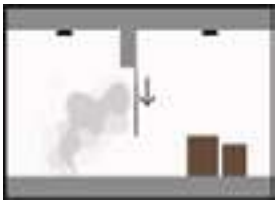

BLOCKCURTAIN FISSE E MOBILI D 150 - DH 60

Tende tagliafumo, testate per una durabilità fino a 60 minuti a 1000 °C e fino a 150 minuti a 600°C, hanno la funzione di controllo dei fumi e gas nocivi ad integrazione del sistema di estrazione fumi, convogliando il fumo verso sistemi di evacuazione (es. evacuatori di fumo).
Modulo max. L X H 60000 x 10000 mm.
Cassonetto in acciaio zincato e terminale RAL 9010 con contrappeso.
Guide laterali di scorrimento (a richiesta).

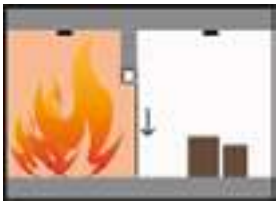

BLOCKCURTAIN E 120

Tende tagliafuoco; garantiscono un'integrità al fuoco ed una tenuta ai fumi caldi, testata a 1000 °C per 120 minuti (grado E). E' un sistema di compartimentazione al fuoco che, collegato all' allarme una volta rilevato l'incendio, scenderà a velocità controllata grazie al sistema Gravity Fail Safe.
Modulo max. L X H 12000 x 8000 mm.
Guide e cassonetto in acciaio zincato, terminale RAL 9010 con contrappeso.
Possibilità di certificazione Sa. Richiedere informazioni tecniche e fattibilità dimensionale.

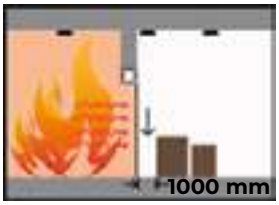

BLOCKCURTAIN EW 60- EW 90 - EW 120

Tende tagliafuoco testate per garantire l'integrità a 1000°C per 120 minuti (grado E), la tenuta all'irraggiamento termico per 60 minuti (grado W). È un sistema di compartimentazione al fuoco che garantisce la tenuta alla fiamma e ai fumi caldi che, alla rilevazione dell'incendio da parte del sistema d'allarme opera in Gravity Fail Safe.
Modulo max. L x H 12000 x 8000 mm.
Guide e cassonetto in acciaio zincato, terminale RAL 9010 con contrappeso.
Possibilità di certificazione Sa. Richiedere informazioni tecniche e fattibilità dimensionale.

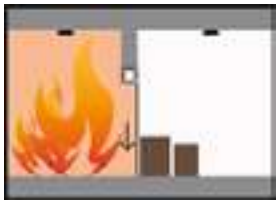

UNIKA EI 60 - EI 120

Tenda tagliafuoco testata per garantire l'integrità a 1000°C (grado E), la tenuta all'isolamento termico per 60-120 minuti (grado I).
Modulo max. EI 60: L x H 10000 x 7500 mm.
Modulo max. EI 120: L x H 10000 x 7500 mm.
Guide e cassonetto in acciaio zincato.
Possibilità di certificazione Sa. Richiedere informazioni tecniche e fattibilità dimensionale.

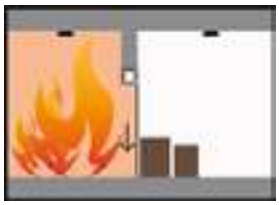

PRATIKA EI 30 - EI 60 - EW 90

Tenda tagliafuoco testata per garantire l'integrità a 1000°C (grado E), la tenuta all'isolamento termico per 30-60 minuti (grado I) e l'irraggiamento per 90 minuti (grado W).
Modulo max. L x H: EI_1 30, EI_2 60, EW90: 6500 x 7500 mm
Guide e cassonetto in acciaio zincato.

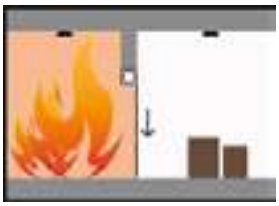

BLOCKSHUTTER E 90

Serranda avvolgibile progettata per la compartimentazione e per garantire l'integrità del sistema a 1000 °C per 90 minuti (grado E). Ideale per soluzioni commerciali e industriali come magazzini e fabbriche.
Modulo max. L x H 10000 x 8000 mm.
Guide e cassonetto in acciaio zincato.

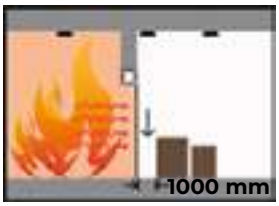

BLOCKSHUTTER EW 120

Serranda avvolgibile progettata e testata per tenere l'integrità e l'irraggiamento termico sotto i 15 kW/mq, per 120 minuti (grado E+W) allo scopo di proteggere le persone e i materiali nelle vicinanze dallo sbalzo di calore provocato dall'incendio. Può essere utilizzata quotidianamente con apertura e chiusura a uomo presente.
Modulo max. L x H 12000 x 9000 mm.
Guide e cassonetto in acciaio zincato.

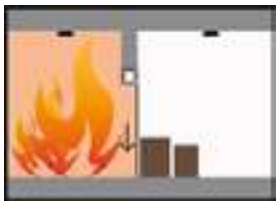

BLOCKSHUTTER EI 60 - EI 120

Serranda avvolgibile che garantisce l'integrità e la tenuta all'isolamento termico per 60 o 120 minuti (grado E+I). Può essere utilizzato quotidianamente con apertura e chiusura a uomo presente.
Modulo max. L x H 12000 x 9000 mm.
Guide e cassonetto in acciaio zincato.

UN'UNICA COMPETENZA,
MOLTEPLICI APPLICAZIONI.

Le soluzioni Blackfire trovano applicazione in edifici con funzioni e destinazioni d'uso diverse, dove la protezione passiva al fuoco è parte integrante del progetto.



EDIFICI INDUSTRIALI



MAGAZZINI
CENTRI LOGISTICI



EDIFICI COMMERCIALI
UFFICI



AEROPORTI - STAZIONI
METROPOLITANE



OSPEDALI



SETTORE NAVALE



SCUOLE
MENSE



HOTEL
RISTORANTI



TEATRI

LE SOLUZIONI BLACKFIRE

Una gamma completa di tende tagliafuoco, tende tagliafumo e serrande avvolgibili tagliafuoco, sviluppate per rispondere a diverse esigenze applicative e contesti architettonici.



UNIKA

TENDA AVVOLGIBILE TAGLIAFUOCO

EI 60

EI 120

PROTEZIONE CERTIFICATA PER GRANDI APERTURE SENZA COMPROMESSI

EI 60
EI 120



EI 60 = EI_1 60 minuti lato interno
EI_1 120 minuti lato esterno

EI 120 = EI_2 120 minuti lato interno
EI_2 180 minuti lato esterno

Resistenza certificata
Integrità al fuoco a 1000 °C (grado E) e isolamento termico (grado I). Tenuta all'isolamento termico del lato opposto al fuoco: temperatura media massima 140 °C

Grandi prestazioni
Tenda con grandi prestazioni di **isolamento termico**. Arriva fino al **grado EI 180**, **unica nella sua categoria**

Funzionamento intelligente
Motore 230 V / 380 V con logica di comando: elimina la necessità di montare una centralina esterna. Nessuna batteria tampone richiesta (motore laterale)

Tecnologia avanzata
Manto multistrato in fibra di vetro con rinforzi in acciaio e fibre intumescenti, antistrappo laterali per garantire una chiusura laterale uniforme. Contrappeso integrato dal design essenziale per una perfetta tensione del telo

Made in Italy
Progettata e prodotta presso il nostro stabilimento italiano

MADE IN ITALY

PRESTAZIONI CERTIFICATE

RESISTENZA AL FUOCO

EI_1 60
EI_1 120
EI_2 120
EI_2 180

ISOLAMENTO TERMICO

>1000°C

ISOLAMENTO TERMICO

60-120-180 MINUTI

CERTIFICAZIONI

EN 16034:2014
EN 13241:2016

CE

SPECIFICHE TECNICHE

Dimensioni massime libero passaggio (L x H)	15000 x 8000 mm
Dimensioni minime libero passaggio (L x H)	1000 x 1000 mm
Peso al m^2	12,5 kg
Spessore del telo (compattato)	25 mm
Dimensione delle cuciture	22 mm
Resistenza al vento	Classe 0
Durabilità della chiusura automatica alla degradazione	1 (cicli da 500 a 9.999)
Sistema AVPC	Sistema 1 / Sistema 3
Norme di riferimento	EN 16034:2014 - EN13241:2016
Controllo del fumo	Sa fino a 10 ml (2xH + 1L)

PERCHE' SCEGLIERE UNIKA

- Tessuto arrotolato e assemblato sull'albero
- Guide laterali preassemblate
- Finecorsa facilmente regolabili
- Isolamento del cassonetto già dimensionato e pronto per l'installazione
- Possibilità di essere motorizzata anche con motore tubolare
- Testata su struttura flessibile normalizzata
- Manovra manuale di emergenza a catena (motore esterno)
- Centralina integrata (motore esterno)
- Riarmo automatico dopo l'allarme
- Non necessita di batteria tampone (motore esterno)
- Sostituzione semplice del motore (motore esterno)
- Motore Gravity Fail Safe: discesa sicura in caso di mancanza di corrente

INSTALLAZIONE UNIKA

MURO

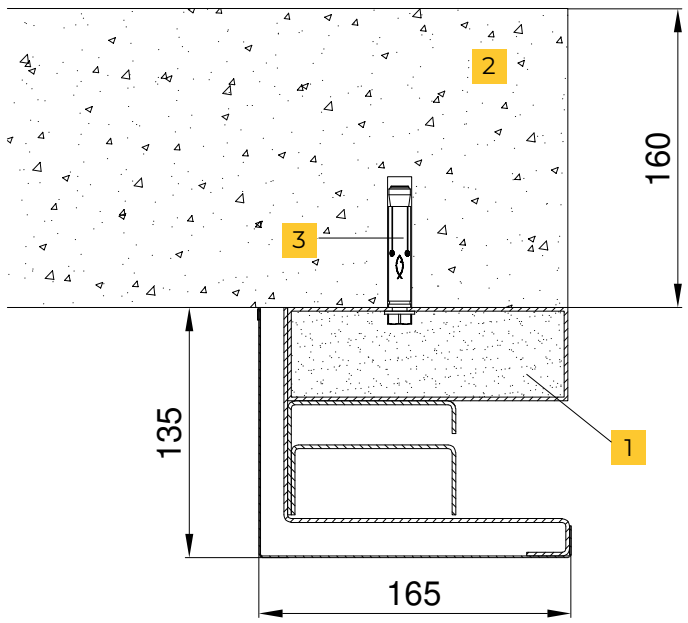

1. Guida
2. Muratura
3. Tassello

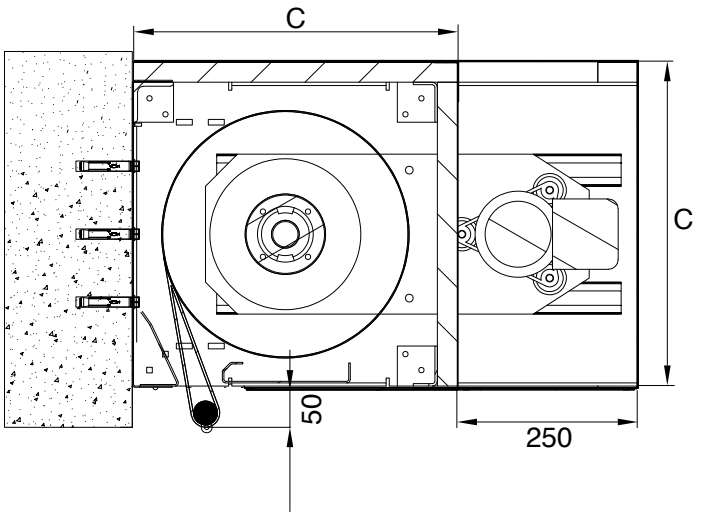

La tenda fuoriesce dal cassonetto di 50 mm

REQUISITI DI INSTALLAZIONE

Parete in muratura compatta	Spessore minimo 160 mm
Densità minima della parete	450 Kg/m^3
Fissaggio a struttura con tasselli	SZS 10-10 M6 x 70

INSTALLAZIONE UNIKA

STRUTTURA TUBOLARE FLESSIBILE

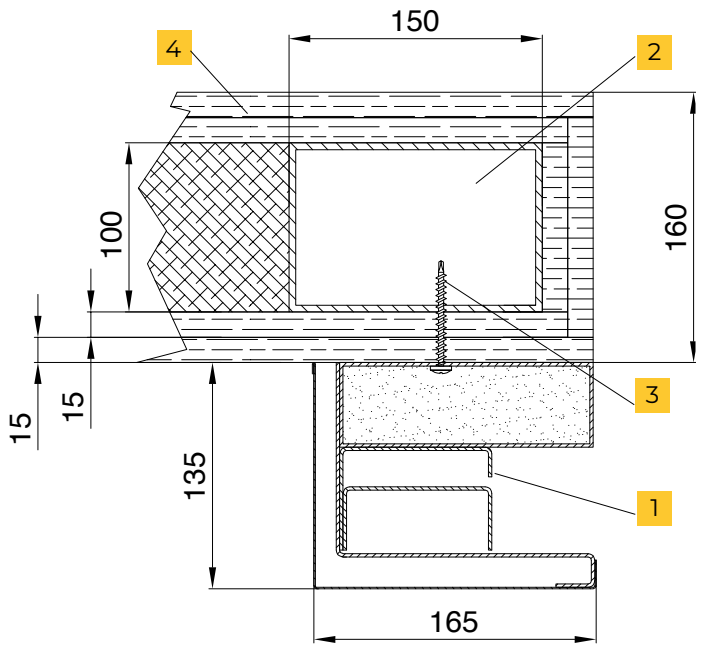

1. Guida
2. Tubolare 150 x 100 mm
3. Vite autoforante
4. Lastra cartongesso

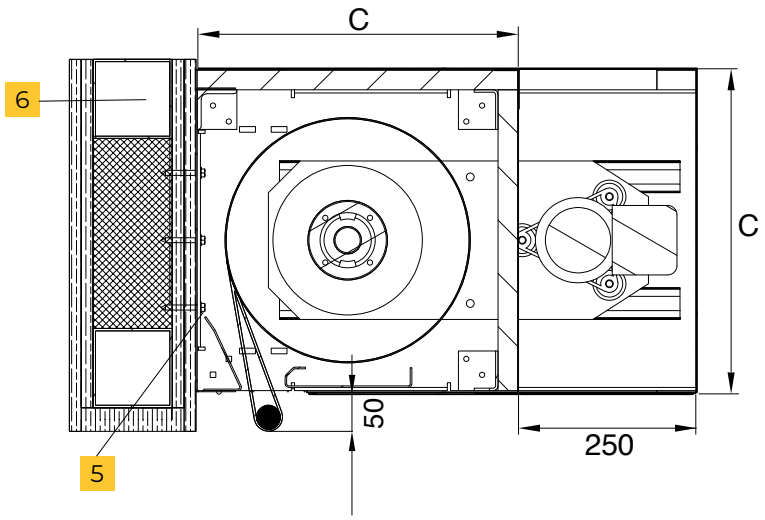

La tenda fuoriesce dal cassonetto di 50 mm

5. Vite a testa esagonale
6. Tubolare 100 x 100 mm

REQUISITI DI INSTALLAZIONE

Struttura metallica rivestita	Tubolare 150 x 100 mm - Spessore 3 mm
Rivestimento in lastre cartongesso	Doppia lastra Knauf GKF15 - Spessore 15 mm
Fissaggio a struttura con viti	Testa esagonale autoforante 6,3 x 50 mm

Su richiesta: distanziali fissaggio guide e mensole su cartongesso

PRATIKA

TENDA AVVOLGIBILE TAGLIAFUOCO

EI 30 – EI 60

EW 90

TENDA COMPATTA, INGOMBRI RIDOTTI, FACILE DA INSTALLARE



EI 30-EI 60

EW 90

Resistenza certificata
Integrità al fuoco a 1000 °C (grado E) e isolamento termico (grado I). Tenuta all'isolamento termico del lato opposto al fuoco: temperatura media massima 140 °C

Tenda compatta e leggera
Compatta nelle guide e nell' ingombro dell'avvolgimento superiore, leggera, pesa solo 10 kg/m. Progettata per integrarsi in ogni contesto architettonico

Funzionamento intelligente
Motore 230 V con logica di comando: elimina la necessità di montare una centralina esterna. Nessuna batteria tampone richiesta (motore laterale)

Tecnologia avanzata
Manto multistrato in fibra di vetro con rinforzi in acciaio e fibre intumescenti, antistrappo laterali per garantire una chiusura laterale uniforme. Contrappeso integrato dal design essenziale per una perfetta tensione del telo

Made in Italy
Progettata e prodotta presso il nostro stabilimento italiano

MADE IN ITALY

PRESTAZIONI CERTIFICATE

RESISTENZA AL FUOCO

EI_1 30
EI_2 60
EW 90

ISOLAMENTO TERMICO

1000°C

ISOLAMENTO TERMICO

90 MINUTI

CERTIFICAZIONI

EN 16034:2014
EN 13241:2016

CE

SPECIFICHE TECNICHE

Dimensioni massime libero passaggio (L x H)	9000 x 8000 mm
Dimensioni minime libero passaggio (L x H)	1000 x 1000 mm
Peso al m^2	10,5 kg
Spessore del telo (compattato)	21 mm
Dimensione delle cuciture	22 mm
Resistenza al vento	Classe 0
Durabilità della chiusura automatica alla degradazione	1 (cicli da 500 a 9.999)
Sistema AVPC	Sistema 1 / Sistema 3
Norme di riferimento	EN 16034:2014 - EN13241:2016
Controllo del fumo	NPD

PERCHE' SCEGLIERE PRATIKA

- Più compatta rispetto ai sistemi tradizionali
- Adatta per ambienti industriali e commerciali
- Tessuto arrotolato e assemblato sull'albero
- Finecorsa facilmente regolabili
- Guide laterali preassemblate
- Testata su struttura flessibile normalizzata
- Motore tubolare di serie
- Centralina integrata (motore esterno)
- Riarmo automatico dopo l'allarme
- Non necessita di batteria tampone (motore esterno)
- Facile da installare
- Motore Gravity Fail Safe: discesa sicura in caso di mancanza di corrente

INSTALLAZIONE PRATIKA

MURO

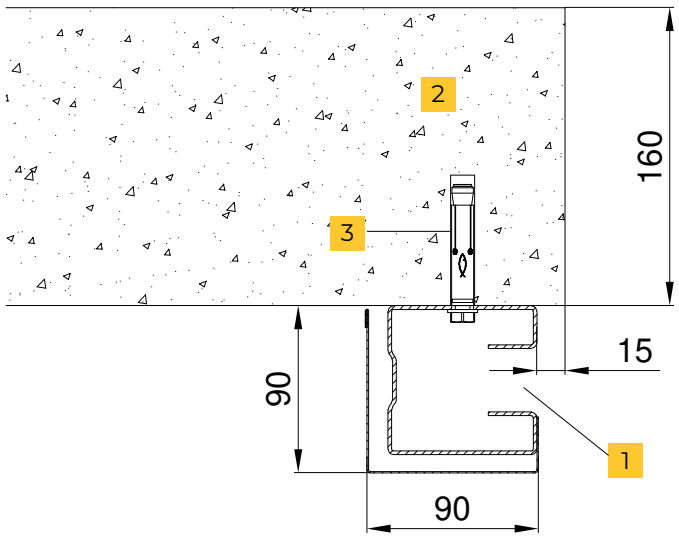

1. Guida
2. Muratura
3. Tassello

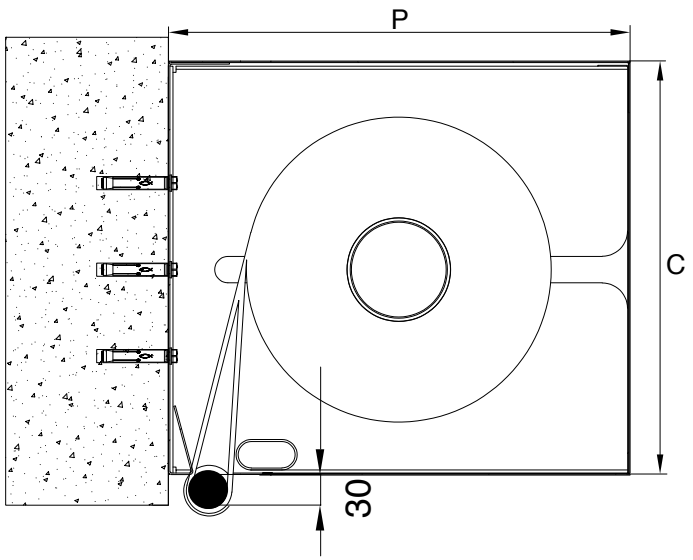

La tenda fuoriesce dal cassonetto di 30 mm

REQUISITI DI INSTALLAZIONE

Parete in muratura compatta	Spessore minimo 160 mm
Densità minima della parete	450 Kg/m^3
Fissaggio a struttura con tasselli	SZS 10-10 M6 x 70

INSTALLAZIONE PRATIKA

STRUTTURA TUBOLARE FLESSIBILE

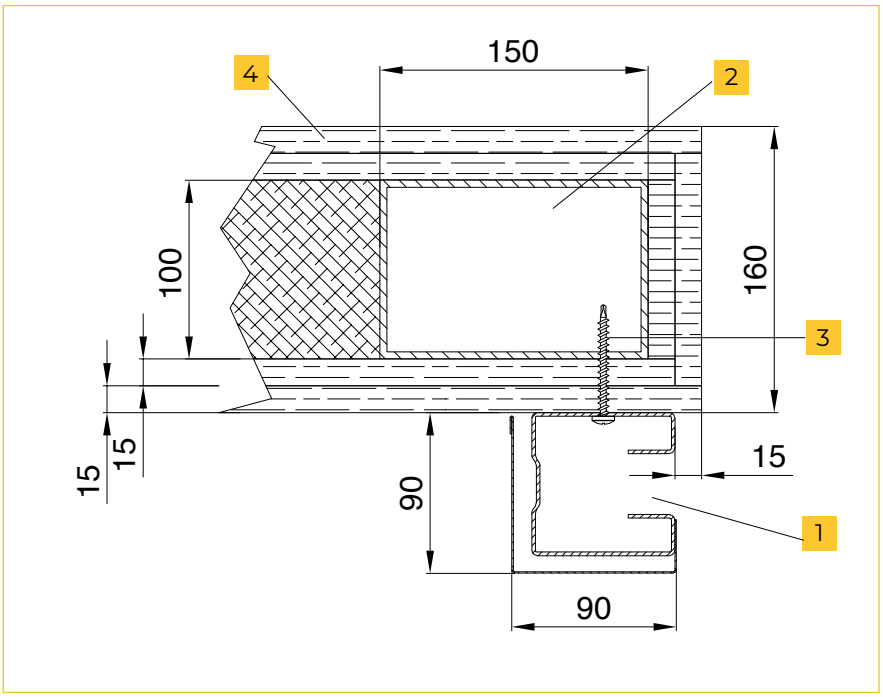

1. Guida
2. Tubolare 150 x 100 mm
3. Vite autoforante
4. Lastra cartongesso

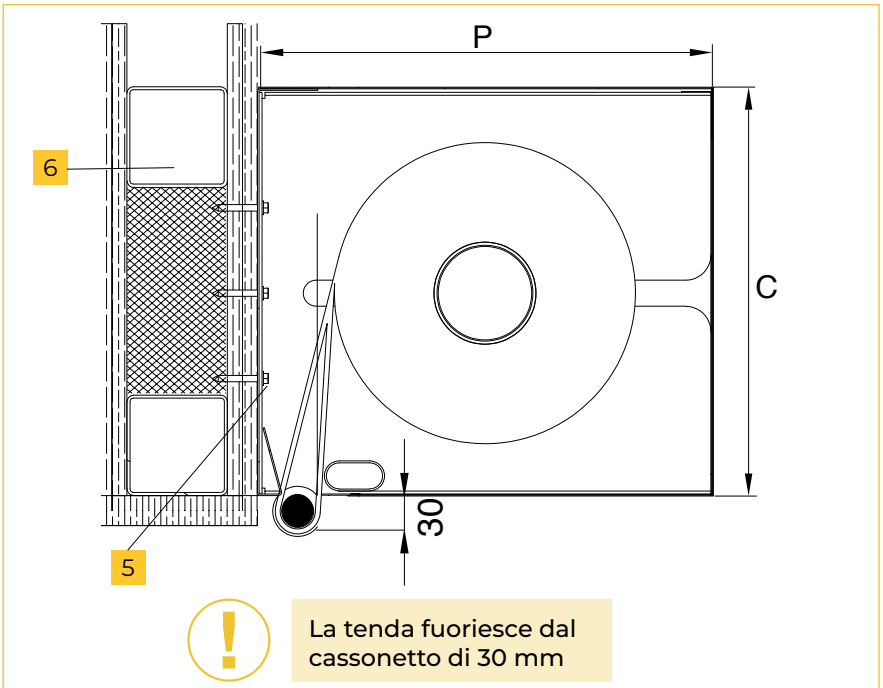

5. Vite a testa esagonale
6. Tubolare 100 x 100 mm

REQUISITI DI INSTALLAZIONE

Struttura metallica rivestita	Tubolare 150 x 100 mm - Spessore 3 mm
Rivestimento in lastre cartongesso	Doppia lastra Knauf GKF15 - Spessore 15 mm
Fissaggio a struttura con viti	Testa esagonale autoforante 6,3 x 50 mm

Su richiesta: distanziali fissaggio guide e mensole su cartongesso

COSTRUZIONE PORTALE TENDA UNIKA E PRATIKA

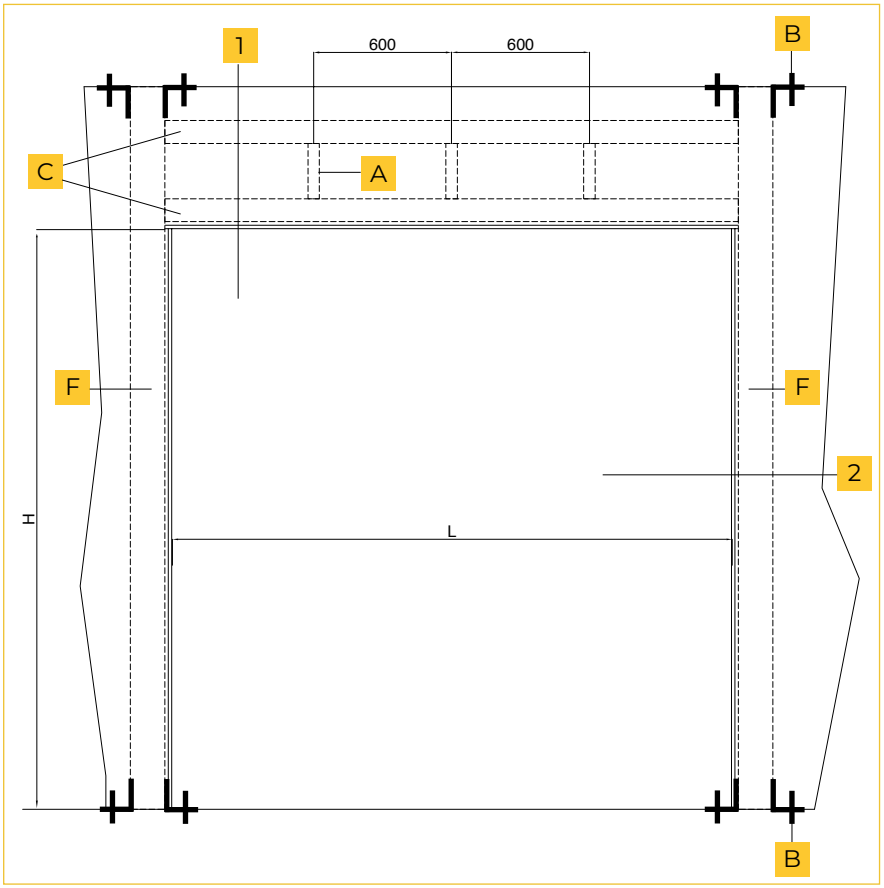

A. [100 x 6 mm Ingerperfil

B. Tasselli Index SL-PT 10100

C. Tubolare 100 x 100 x 3 mm

D. Lastra Knauf 15 mm densità 800 kg/m³

E. Rockwool 60 mm, densità 100 kg/m³, referenza 233

F. Tubolare 150 x 100 x 3 mm

G. Vite 35 x 3,5 passo 300 mm

H. Vite 45 x 3,5 passo 300 mm

1

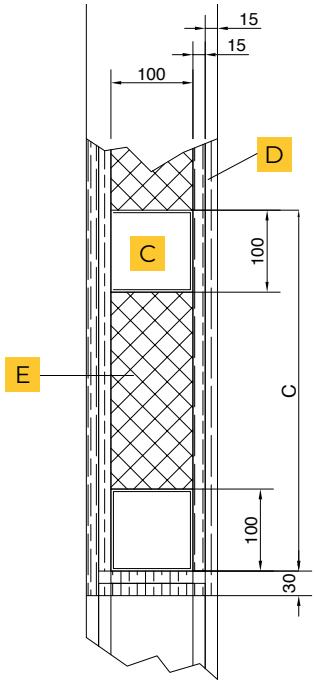

2

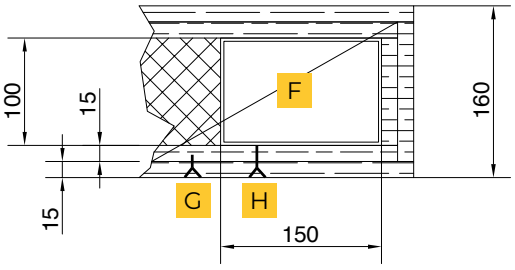

I giunti e le viti sono ricoperti di stucco per giunti in cartongesso

APPLICAZIONI TENDA UNIKA E PRATIKA









MOTORIZZAZIONE ESTERNA – TENDA UNIKA E PRATIKA

FORNITURA STANDARD CON COMANDO UOMO PRESENTE

MOTORE ESTERNO CON CENTRALE
A BASSA TENSIONE INCLUSA



Motore JM150 - JM 500
Alimentazione **230 V** (1P+N+T)
Motore JM750 - JM 1000
Alimentazione **400 V** (3P+N+T)
IP32

MOTORE ESTERNO CON CENTRALE
A BASSA TENSIONE ESTERNA





Motore JM1500
Alimentazione **400 V** (3P+N+T)
IP32

ACCESSORI INCLUSI

LAMPEGGIANTE SIRENA



Alimentazione 24 VDC
40mA - 114dB
IP44
Ø 92,5 mm

PULSANTE DI EMERGENZA

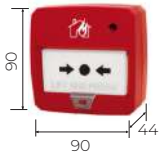

Alimentazione 9-30 VDC
46mA
Contatto NA
IP40

SELETTORE A CHIAVE



Comando di apertura
e chiusura
Contatti NA
IP54

ACCESSORI OPTIONAL: KIT PER IL FUNZIONAMENTO STAND-ALONE IN ASSENZA DI IMPIANTO IRAI

CENTRALE RILEVAZIONE INCENDI



Alimentazione 230 VDC
6 A - 2 batterie 12 V 4.5 Ah
IP30

RILEVATORE FUMO



Alimentazione 9-30 VDC
20mA
Contatto NA
IP40
Ø 92 mm

RILEVATORE TERMICO



Alimentazione 9-30 VDC
20mA
Contatto NA
IP40
Ø 92 mm

ACCESSORI OPTIONAL: KIT PER IL FUNZIONAMENTO AUTOMATICO

CENTRALE M-PLUS



Alimentazione 230 VDC AC
Ricevente 433,92 MHz
Pulsantiera integrata
IP54

BARRIERA LIGI 07



Contatto OSE
IP67

RADIOCOMANDO KEY-IN



4 canali rolling code
Frequenza 433,92 MHz

MODULO INTERFACCIA

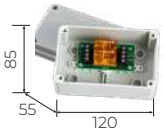

Per il collegamento
motore JM
e centrale M-Plus
IP54

Misure in mm

DIMENSIONAMENTO CASSONETTI E MOTORI ESTERNI

DIMENSIONI CASSONETTO TENDA UNIKA (VALORE C)

ALTEZZA LIBERO PASSAGGIO (MM)

	1000	1500	2000	2500	3000	3500	4000	4500	5000	5500	6000	6500	7000	7500
7500	620	620	620	620	620	680	680	680	680	680	680	680	680	680
7000	620	620	620	620	620	680	680	680	680	680	680	680	680	680
6500	620	620	620	620	620	620	680	680	680	680	680	680	680	680
6000	620	620	620	620	620	620	620	620	620	620	620	620	680	680
5500	560	560	560	560	560	620	620	620	620	620	620	620	620	620
5000	560	560	560	560	560	560	560	620	620	620	620	620	620	620
4500	520	520	520	520	520	560	560	560	560	560	560	560	620	620
4000	490	490	490	490	490	520	520	560	560	560	560	560	560	560
3500	490	490	490	490	490	520	520	520	520	520	520	520	520	560
3000	460	460	460	460	460	490	490	490	490	490	490	520	520	520
2500	410	410	410	410	410	460	460	460	460	460	460	490	490	490
2000	410	410	410	410	410	410	410	410	410	410	410	410	460	460
1500	360	360	360	360	360	410	410	410	410	410	410	410	410	410
1000	360	360	360	360	360	360	360	360	360	360	360	360	360	360

LARGHEZZA LIBERO PASSAGGIO (MM)

JM150 230 V

JM500 230 V

JM750 400 V

JM1000 400 V

JM1500 400 V

DIMENSIONI CASSONETTO TENDA PRATIKA (VALORE C)

ALTEZZA LIBERO PASSAGGIO (MM)

	1000	1500	2000	2500	3000	3500	4000	4500	5000	5500	6000	6500
7500	600	600	600	600	600	600	600	600	600	600	600	600
7000	600	600	600	600	600	600	600	600	600	600	600	600
6500	500	500	500	500	500	600	600	600	600	600	600	600
6000	500	500	500	500	500	620	620	620	620	620	620	620
5500	500	500	500	500	500	500	500	500	500	500	620	620
5000	450	450	450	450	450	500	500	500	500	500	500	500
4500	450	450	450	450	450	500	500	500	500	500	500	500
4000	450	450	450	450	450	450	450	450	450	450	500	500
3500	400	400	400	400	400	450	450	450	450	450	450	450
3000	400	400	400	400	400	450	450	450	450	450	450	450
2500	350	350	350	350	350	400	400	400	400	400	400	400
2000	350	350	350	350	350	400	400	400	400	400	400	400
1500	300	300	300	300	300	350	350	350	350	350	350	350
1000	250	250	250	250	250	300	300	300	300	300	300	300

LARGHEZZA LIBERO PASSAGGIO (MM)

JM150 230 V

JM500 230 V

JM750 400 V

JM1000 400 V

DIMENSIONAMENTO TENDA PRATIKA

TIPO	P	C	INGOMBRO MOTORE ESTERNO
A	250	250	250
B	300	300	250
C	380	350	250
D	450	400	250
E	500	450	250
F	500	500	250
G	600	600	250

Vedi pagine 20-21

MOTORIZZAZIONE TUBOLARE – TENDA UNIKA E PRATIKA

FORNITURA STANDARD CON COMANDO UOMO PRESENTE

MOTORE TUBOLARE
XL 40 - 60 - 80 - 120 - 200



Alimentazione **230 V** (1P+N+T)
Freno positivo 24 VDC
IP44

MOTORE TUBOLARE
T8F - 300



Alimentazione **230 V** (1P+N+T)
Freno positivo 24 VDC
IP44

ACCESSORI INCLUSI

CENTRALE GESTIONE MOTORE

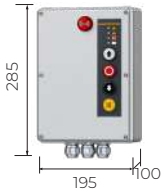

Alimentazione 230 V AC
max. 7.9 A - Ingresso allarme NC - 4.7 KOHM
Sirena/lampeggiante integrata
IP40

PULSANTE DI EMERGENZA

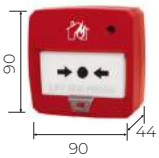

Alimentazione 9-30 VDC
46mA
Contatto NA
IP40

ACCESSORI OPTIONAL: KIT PER IL FUNZIONAMENTO STAND-ALONE IN ASSENZA DI IMPIANTO IRAI

CENTRALE RILEVAZIONE INCENDI



Alimentazione 230 VDC
6 A - 2 batterie 12 V 4.5 Ah
IP30

RILEVATORE FUMO



Alimentazione 9-30 VDC
20mA
Contatto NA
IP40
Ø 92 mm

RILEVATORE TERMICO



Alimentazione 9-30 VDC
20mA
Contatto NA
IP40
Ø 92 mm

ACCESSORI OPTIONAL: KIT PER IL FUNZIONAMENTO AUTOMATICO

RICEVENTE BICANALE



Alimentazione 12-24 V DC-AC
2 canali rolling code
433,92 MHz

BARRIERA LIGI 07



Contatto OSE
IP67

RADIOCOMANDO KEY-IN



4 canali rolling code
Frequenza 433.92 Mhz

Misure in mm

DIMENSIONAMENTO CASSONETTI E MOTORI TUBOLARI

DIMENSIONI CASSONETTO TENDA UNIKA (VALORE C)

ALTEZZA LIBERO PASSAGGIO (MM)	1000	1500	2000	2500	3000	3500	4000	4500	5000	5500	6000	6500
7500	620	620	620	620	620	680	680	680				
7000	620	620	620	620	620	680	680	680	680			
6500	620	620	620	620	620	620	680	680	680			
6000	620	620	620	620	620	620	620	620	620			
5500	560	560	560	560	560	620	620	620	620			
5000	560	560	560	560	560	560	560	620	620	620		
4500	520	520	520	520	520	560	560	560	560	560	560	
4000	490	490	490	490	490	520	520	560	560	560	560	560
3500	490	490	490	490	490	520	520	520	520	520	520	520
3000	460	460	460	460	460	490	490	490	490	490	490	520
2500	410	410	410	410	410	460	460	460	460	460	460	490
2000	410	410	410	410	410	410	410	410	410	410	410	410
1500	360	360	360	360	360	410	410	410	410	410	410	410
1000	360	360	360	360	360	360	360	360	360	360	360	360

LARGHEZZA LIBERO PASSAGGIO (MM)

XL40 230 V

XL60 230 V

XL80 230 V

XL120 230 V

XL200 230 V

T8F 230 V

DIMENSIONI CASSONETTO TENDA PRATIKA (VALORE C)

ALTEZZA LIBERO PASSAGGIO (MM)	1000	1500	2000	2500	3000	3500	4000	4500	5000	5500	6000	6500
7500	600	600	600	600	600	600	600	600				
7000	600	600	600	600	600	600	600	600	600			
6500	500	500	500	500	500	600	600	600	600			
6000	500	500	500	500	500	600	600	600	600			
5500	500	500	500	500	500	500	500	500	500			
5000	450	450	450	450	450	500	500	500	500	500		
4500	450	450	450	450	450	500	500	500	500	500	500	
4000	450	450	450	450	450	450	450	450	450	450	500	500
3500	400	400	400	400	400	450	450	450	450	450	450	450
3000	400	400	400	400	400	450	450	450	450	450	450	450
2500	350	350	350	350	350	400	400	400	400	400	400	400
2000	350	350	350	350	350	400	400	400	400	400	400	400
1500	300	300	300	300	300	350	350	350	350	350	350	350
1000	250	250	250	250	250	300	300	300	300	300	300	300

LARGHEZZA LIBERO PASSAGGIO (MM)

XL40 230 V

XL60 230 V

XL80 230 V

XL120 230 V

XL200 230 V

T8F 230 V

DIMENSIONAMENTO TENDA PRATIKA

TIPO	P	C
A	250	250
B	300	300
C	380	350
D	450	400
E	500	450
F	500	500
G	600	600

Vedi pagine 20-21

BLOCKCURTAIN

BARRIERA TAGLIAFUMO MOBILE

D 150

DH 60

CONTROLLO DEI FUMI, INTEGRAZIONE FLESSIBILE, INGOMBRI RIDOTTI.

D 150
DH 60



Controllo efficace dei fumi
Progettata per limitare e convogliare la propagazione dei fumi e dei gas caldi verso i sistemi di evacuazione, contribuendo alla gestione dei fumi in caso di incendio

Prestazioni certificate D 150 - DH 60
Testata fino a 150 minuti a 600 °C e fino a 60 minuti a 1000 °C, per garantire prestazioni certificate nel controllo dei fumi

Tecnologia avanzata
Manto realizzato con fibra di vetro resistente ad alte temperature, rivestito in polvere poliuretanica non infiammabile da ambo i lati

Sistema mobile
Barriera mobile a scomparsa e avvolta all'interno di un cassonetto

Sistema modulare
Configurazioni a singolo modulo o moduli combinati consentono di adattare il sistema a differenti dimensioni e geometrie di progetto

Sicurezza durante l'evacuazione
La tenda mantiene un'altezza libera di 2500 mm dal pavimento, agevolando il passaggio delle persone lungo le vie di esodo

PRESTAZIONI CERTIFICATE



RESISTENZA AI FUMI

D 150
DH 60



REQUISITO TERMICO

150 MINUTI A 600°C
60 MINUTI A 1000°C



CERTIFICAZIONI

EN 12101-1:2007
A1:2006

CE

SPECIFICHE TECNICHE

Dimensioni massime libero passaggio (L x H)	Senza limiti in larghezza x 15000 mm
Dimensioni minime libero passaggio (L x H)	500 x 500 mm
Peso al m^2	450 gr
Spessore del telo (compattato)	1,0 mm
Dimensione delle cuciture	-
Resistenza al vento	Classe 0
Sistema AVPC	Sistema 1
Norme di riferimento	EN 12101-1:2007 - A1:2006

PERCHE' SCEGLIERE BLOCKCURTAIN D 150 – DH 60



Sistema mobile a scomparsa



Configurazione modulare:
singolo modulo o moduli combinati



Ingombri ridotti



Adatta a grandi larghezze



Guide laterali opzionali



Tessuto resistente alle alte temperature



Motore tubolare 24 V integrato
nell'avvolgimento



Centralina di controllo dedicata



Batteria tampone



Flessibilità di installazione



Motore Gravity Fail Safe: discesa sicura in caso
di mancanza di corrente

APPLICAZIONI

SISTEMA CSH

- **Sistema semplice** di piccole dimensioni **(modulo singolo)**
- Installazione facile
- Lunghezza max. 5500 mm
- Consegnato assemblato e pronto per il montaggio

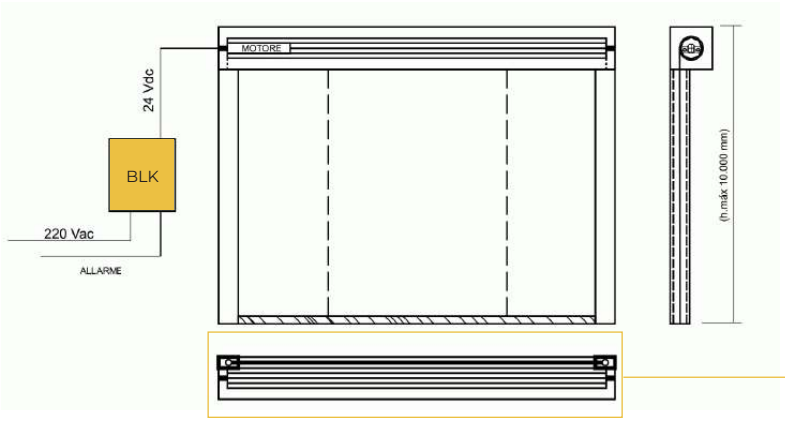

Dettaglio singolo modulo

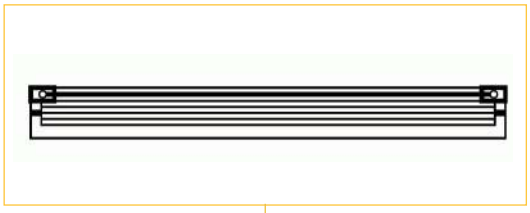

SISTEMA CDH

- **Sistema combinato** composto da moduli di lunghezza max. 5500 mm (cad. modulo)
- Possibilità di modulare e sovraporre i rulli per raggiungere le dimensioni richieste nel progetto

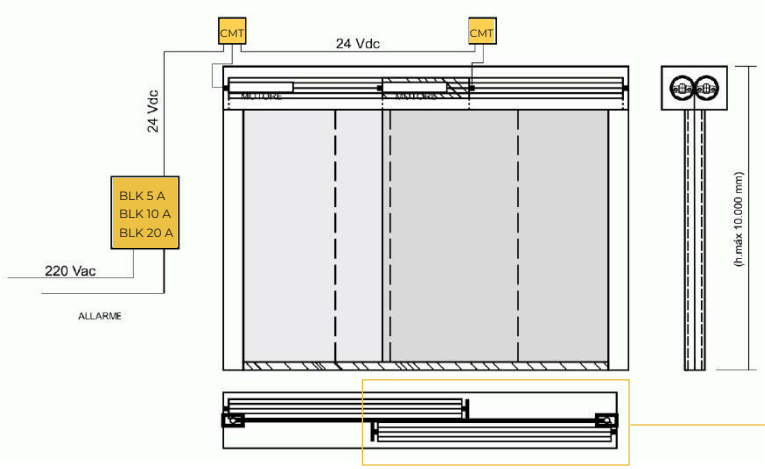

Dettaglio di sovrapposizione

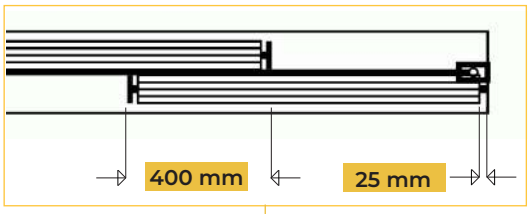

SISTEMA CDV

- **Sistema combinato** composto da moduli di lunghezza max. 5500 mm (cad. modulo)
- Ideale per installazioni frontali
- Possibilità di modulare e sovraporre i rulli per raggiungere le dimensioni richieste nel progetto

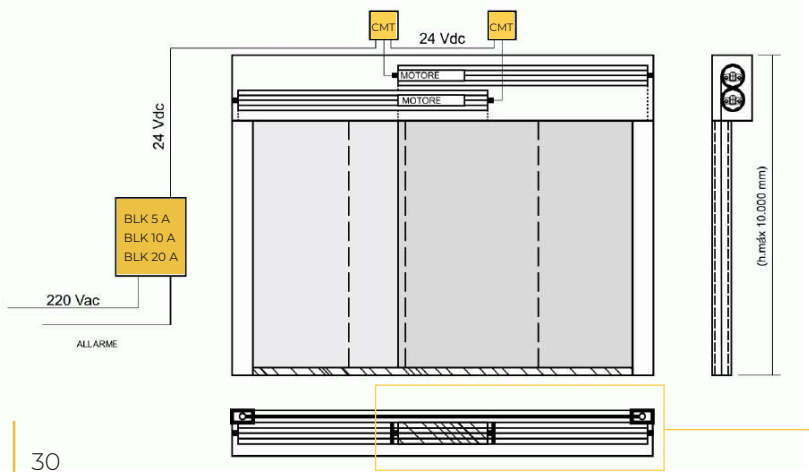

Dettaglio di sovrapposizione

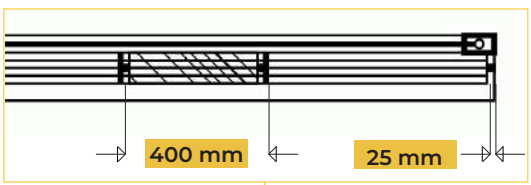

CARATTERISTICHE TECNICHE CASSONETTI

MODELLO CSH

- Cassonetto in lamiera pressopiegata in acciaio zincato
- Adatto per tende singole
- Lunghezza max. 5500 mm

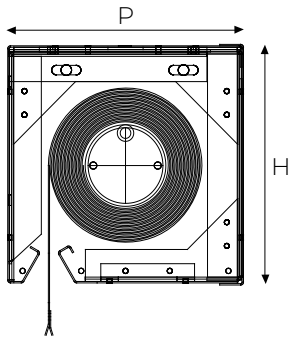

MODELLO CASSONETTO	DIMENSIONI MODULO L X H MAX. (MM)	DIMENSIONI CASSONETTO P X H MAX. (MM)
Serie S22	5500 x 8000	220 x 220

MODELLO CDH

- Cassonetto in lamiera pressopiegata in acciaio zincato
- Adatto per tende composte da moduli multipli

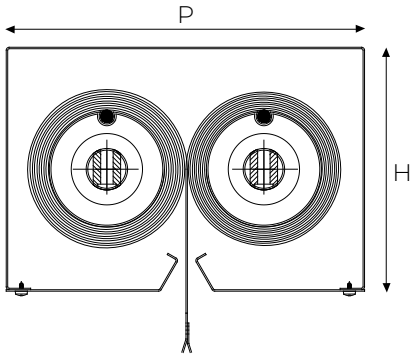

MODELLO CASSONETTO	DIMENSIONI MODULO H MAX. (MM)	DIMENSIONI CASSONETTO P X H MAX. (MM)
Serie H	fino a 5500	250 x 170
Serie HXL	oltre 5500	300 x 220

MODELLO CDV - CDVF

- Cassonetto in lamiera pressopiegata in acciaio zincato
- Adatto per tende composte da moduli multipli

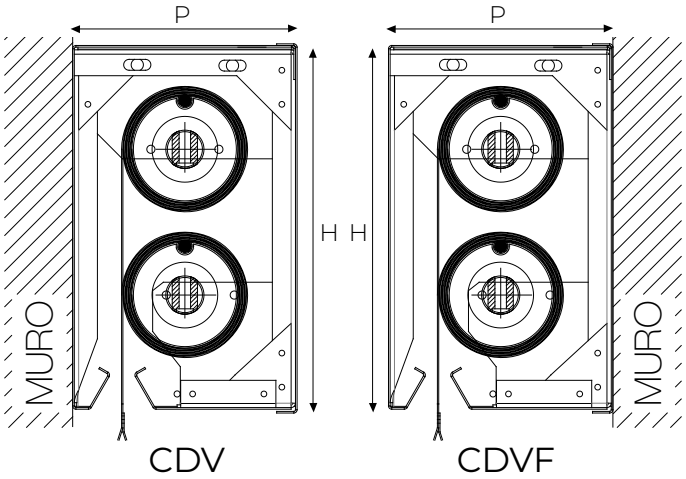

MODELLO CASSONETTO CDV	DIMENSIONI MODULO H MAX. (MM)	DIMENSIONI CASSONETTO P X H MAX. (MM)
Serie V	fino a 5500	170 x 280
Serie VXL	oltre 5500	220 x 380

MODELLO CASSONETTO CDVF	DIMENSIONI MODULO H MAX. (MM)	DIMENSIONI CASSONETTO P X H MAX. (MM)
Serie VF	fino a 5500	170 x 280
Serie VFXL	oltre 5500	220 x 380

TIPOLOGIE DI INSTALLAZIONE CASSONETTO

MODELLO CASSONETTO CSH

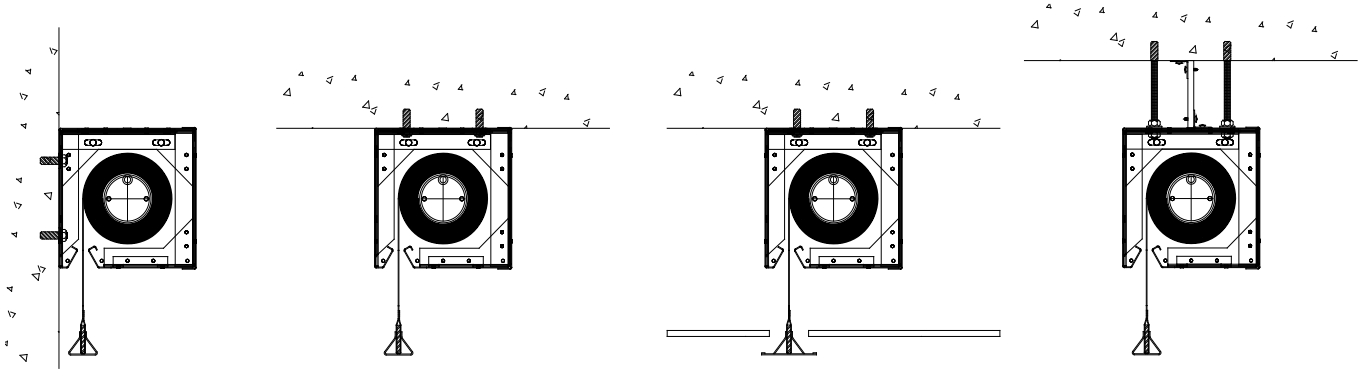

Fissaggio frontale

Fissaggio superiore

Fissaggio superiore con controsoffitto

Fissaggio superiore sospeso

MODELLO CASSONETTO CDH

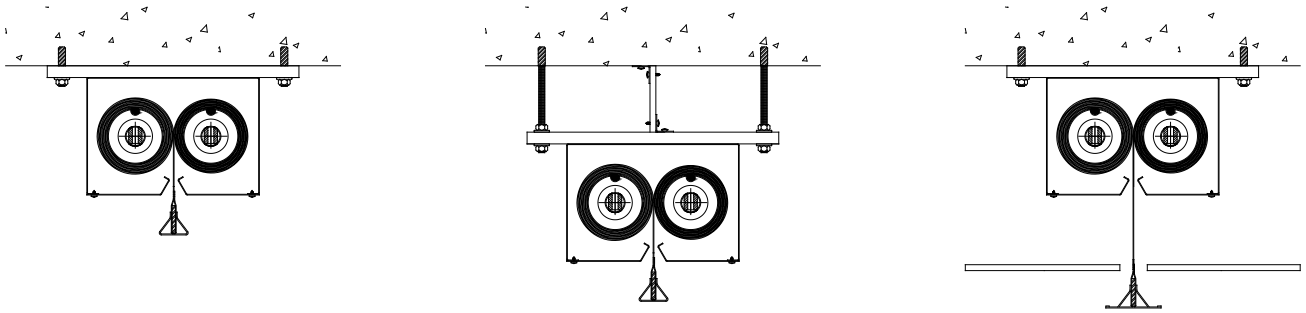

Fissaggio superiore

Fissaggio superiore sospeso

Fissaggio superiore con controsoffitto

MODELLO CASSONETTO CDV

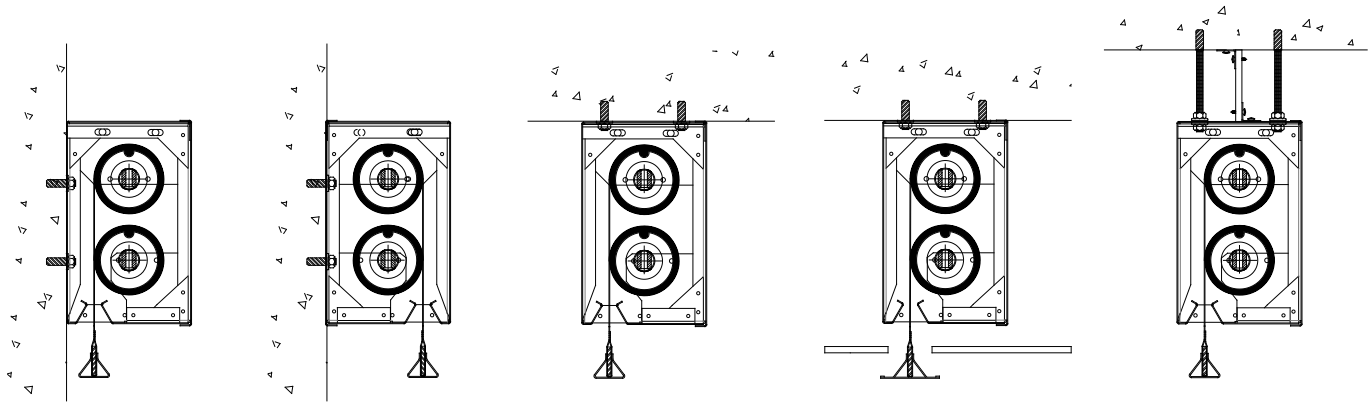

Fissaggio frontale (tipo CDV)

Fissaggio frontale invertito (tipo CDFV)

Fissaggio superiore

Fissaggio superiore con controsoffitto

Fissaggio superiore sospeso

Tutti i supporti dovranno garantire una resistenza al fuoco superiore o uguale alla tenda installata.
Le viti e i rivetti e tutti gli altri accessori di fissaggio devono avere un diametro minimo di 8 mm.

CARATTERISTICHE TERMINALE INFERIORE

- Tensione del tessuto garantita dal terminale con elemento di contrappeso all'estremità inferiore della tenda, per agevolare la discesa verticale
- Realizzato in acciaio zincato
- Il contrappeso interno può variare a seconda delle dimensioni della tenda e del peso necessario a mantenere teso il tessuto durante la discesa

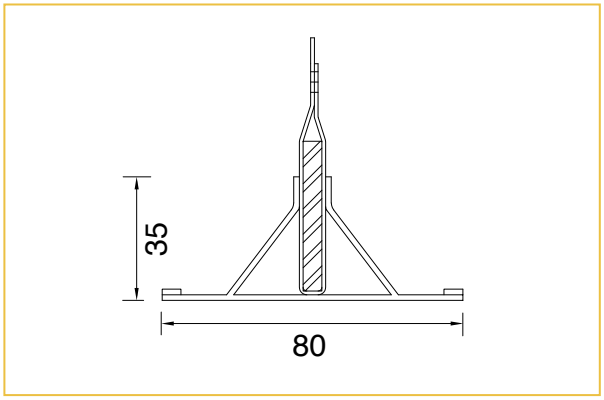

Terminale per larghezza tenda fino a 5500 mm

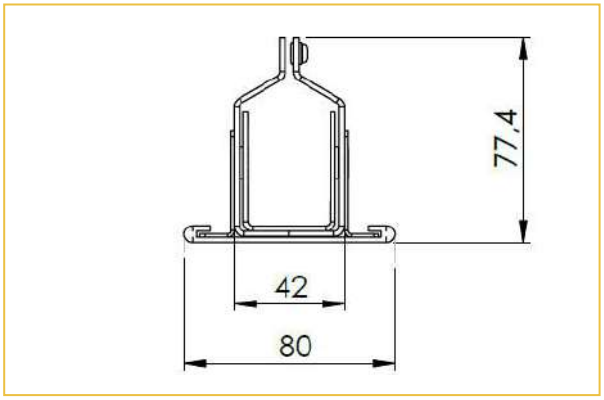

Terminale per larghezza tenda oltre 5500 mm

CARATTERISTICHE GUIDE LATERALI DI SCORRIMENTO

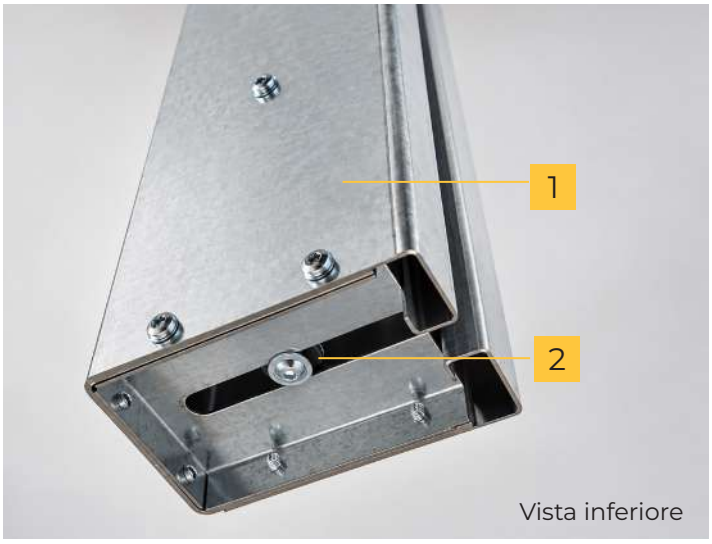

- Guide in acciaio zincato (optional)
  Su richiesta possono essere fornite verniciate in tinte RAL
- Le guide laterali di scorrimento 1 con all'interno un tubo verticale a cui è vincolato il tessuto 2, conferiscono una maggior tensione della tenda ed agevolano lo scorrimento in fase di discesa

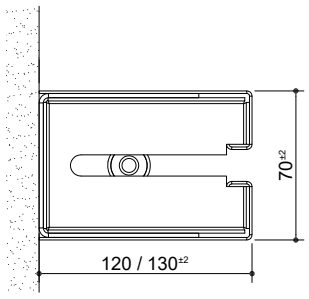

Installazione in luce

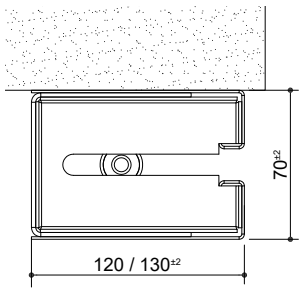

Installazione in oltreluce

MODELLO GUIDA	DIMENSIONI TENDA H MAX. (MM)	DIMENSIONI GUIDA L X P MAX. (MM)
SG120	fino a 4500	120 x 70
SG130	oltre 4500	130 x 70

Le guide laterali di scorrimento sono opzionali e la fornitura viene effettuata solo su richiesta.

DISPOSITIVI PER LA MOVIMENTAZIONE – MOTORI E CENTRALINE



- Motori MCT 2A e MTC 5A forniti con adattatori per asse ottagonale o circolare di dimensioni variabili a seconda del modello
- Set composto da un motore elettrico + riduttore planetario alloggiato all'interno di un involucro metallico
- Dotati di un sistema di controllo della velocità di discesa (Gravity Fail Safe), in seguito all'avvio del segnale di allarme o in caso di mancanza di corrente

MOTORE MCT 2A	CARATTERISTICHE GENERALI
Voltaggio	24 V
Velocità	52/25 rpm
Coppia nominale	3.77 / 10,5 N/m
Corrente massima	2 A
Potenza	20 W
Grado di protezione	IP 67

MOTORE MCT 5A	CARATTERISTICHE GENERALI
Voltaggio	24 V
Velocità	16 rpm
Coppia nominale	27.7 N/m
Corrente massima	5 A
Potenza	90 W
Grado di protezione	IP 44

SCHEMA DI APPLICAZIONE MOTORE

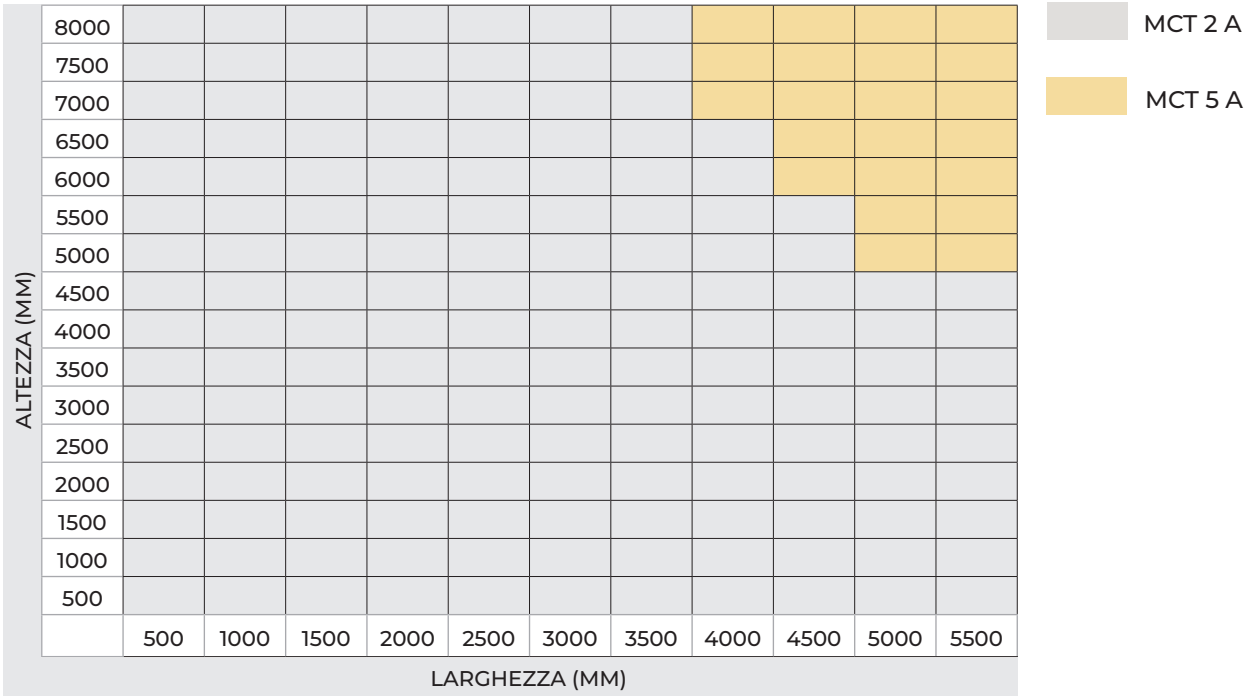

CENTRALINA CMT

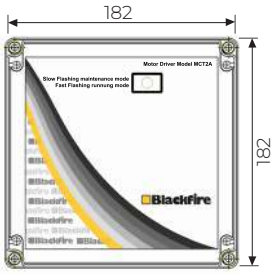

CENTRALINA BLK

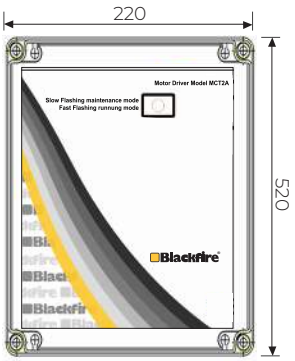

Profondità centralina BLK: 400 mm

Misure in mm

PANNELLI DI CONTROLLO E MOTORI

Le tende BLOCKCURTAIN D 150-DH 60 sono associate a seconda del numero di motori alle nostre centraline: BLK nel caso il motore sia singolo, BLK 5 A, BLK 10 A, BLK 20 A e BLK 30 A in caso di più motori o tende fino ad un **massimo di 20 unità.**

Tramite la centralina si può **regolare la velocità di discesa e la potenza** in fase di installazione, in modo da garantire il perfetto adattamento del prodotto alla luce da compartimentare.

ESEMPIO DI SINGOLO COLLEGAMENTO TRAMITE PANNELLO DI CONTROLLO BLK

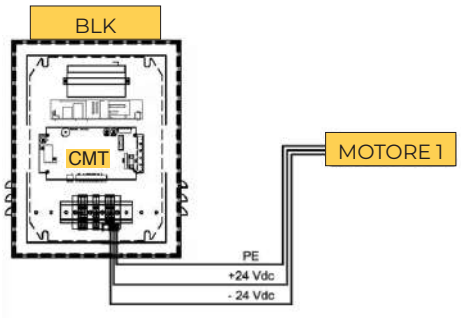

- I pannelli di controllo BLK sono moduli programmabili per il controllo dei **sistemi di protezione automatici;** controllano costantemente lo stato del motore
- Al ricevimento di un segnale di allarme o di un'apertura del contatto, il pannello invia un ordine di attivazione alle barriere, chiudendo lo spazio di compartimentazione
- Sistemi autonomi con un modulo UPS integrato per garantire l'**autonomia di 2 ore** di funzionamento in caso di perdita di allimentazione generale

ESEMPIO DI COLLEGAMENTO MULTIPLO TRAMITE PANNELLO DI CONTROLLO BLK 5 A / 10 A / 20 A + CMT

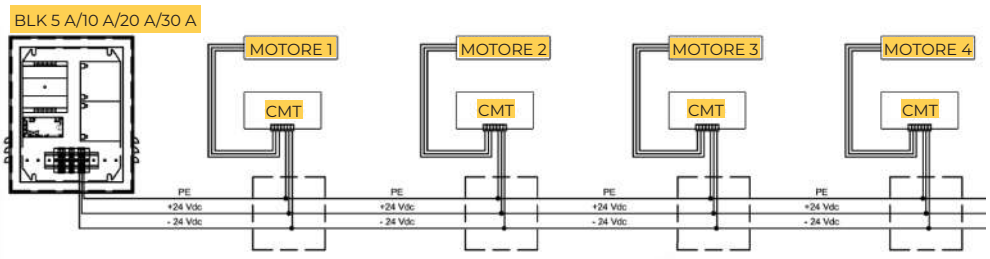

DISTANZA UNITA' DA PANNELLO BLK	DIAMETRO CAVO
0 - 20 m	2,5 mm^2
20 - 60 m	4 mm^2
60-80 m	6 mm^2

COMBINAZIONI CON I MOTORI MCT 2 A E MCT 5 A

PANNELLO DI CONTROLLO	CONFIGURAZIONE	MOTORE	
		MCT 2 A	MCT 5 A
BLK	A	1 unità	-
	B	-	1 unità
BLK 5 A	A	2 unità	-
	B	-	1 unità
BLK 10 A	A	6 unità	-
	B	-	2 unità
	C	2 unità	1 unità
BLK 20 A	A	12 unità	-
	B	-	4 unità
	C	2 unità	3 unità
	D	4 unità	2 unità
	E	5 unità	1 unità
BLK 30 A	A	20 unità	-

- Sistemi autonomi attraverso un modulo UPS integrato, per garantire un'**autonomia di 2-4 ore** di funzionamento in caso di perdita dei principali sistemi di alimentazione.
- Supportato da una **batteria tampone 24 V** che assicura, nel caso in cui manchi la corrente generale, l'attività dell'elettrofreno del motore in modo da tenere avvolto il telo.

BLOCKCURTAIN

BARRIERA TAGLIAFUMO FISSA

D 150

DH 60

CONTROLLO DEI FUMI, INTEGRAZIONE FLESSIBILE, INGOMBRI RIDOTTI



D 150
DH 60

Controllo efficace dei fumi
Progettata per limitare e convogliare la propagazione dei fumi e dei gas caldi verso i sistemi di evacuazione, contribuendo alla gestione dei fumi in caso di incendio

Prestazioni certificate D 150 - DH 60
Testata fino a 150 minuti a 600 °C e fino a 60 minuti a 1000 °C, per garantire prestazioni certificate nel controllo dei fumi

Tecnologia avanzata
Manto realizzato con fibra di vetro resistente ad alte temperature, rivestito in polvere poliuretanica non infiammabile ambo i lati

Sistema modulare
Configurazioni a singolo modulo o moduli combinati consentono di adattare il sistema a differenti dimensioni e geometrie di progetto

Sistema fisso
Tenda sempre aperta, fissata su muratura con viti e tasselli metallici

PRESTAZIONI CERTIFICATE

RESISTENZA AI FUMI

D 150
DH 60

REQUISITO TERMICO

150 MINUTI A 600°C
60 MINUTI A 1000°C

CERTIFICAZIONI

EN 12101-1:2007
A1:2006

CE

SPECIFICHE TECNICHE

Dimensioni massime libero passaggio (L x H)	Modulo accoppiato: 70000 x 8000 mm
	Modulo singolo: 5500 x 8000 mm
Dimensioni minime libero passaggio (L x H)	1000 x 1000 mm
Peso al m^2	460 gr
Spessore del telo (compattato)	1,0 mm
Resistenza al vento	Classe 0
Sistema AVPC	Sistema 1
Norme di riferimento	EN 12101-1:2007 - A1:2006

PERCHE' SCEGLIERE BLOCKCURTAIN D 150 – DH 60

- Sistema fisso
- Configurazione modulare: singolo modulo o moduli combinati
- Ingombri ridotti
- Adatta a grandi larghezze
- Tessuto resistente alle alte temperature
- Flessibilità di installazione

COMPONENTI DELLA BARRIERA TAGLIAFUMO FISSA

La tenda tagliafumo BLOCKCURTAIN D 150 - DH 60 FISSA è appositamente progettata per essere installata in spazi di grandi dimensioni, magazzini o centri logistici.



1. Profilo pressopiegato in lamiera zincata

2. Tessuto tecnico

3. Barra di contrappeso

FORMATI REALIZZABILI

La tenda tagliafumo BLOCKCURTAIN D 150 - DH 60 FISSA può essere realizzata in vari formati.

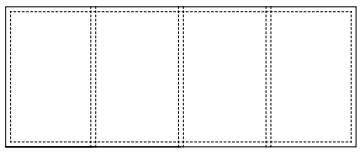

RETTANGOLARE

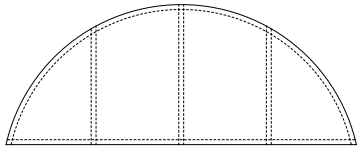

SEMICIRCOLARE

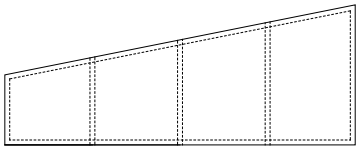

TRAPEZIODALE

CARATTERISTICHE DI FISSAGGIO

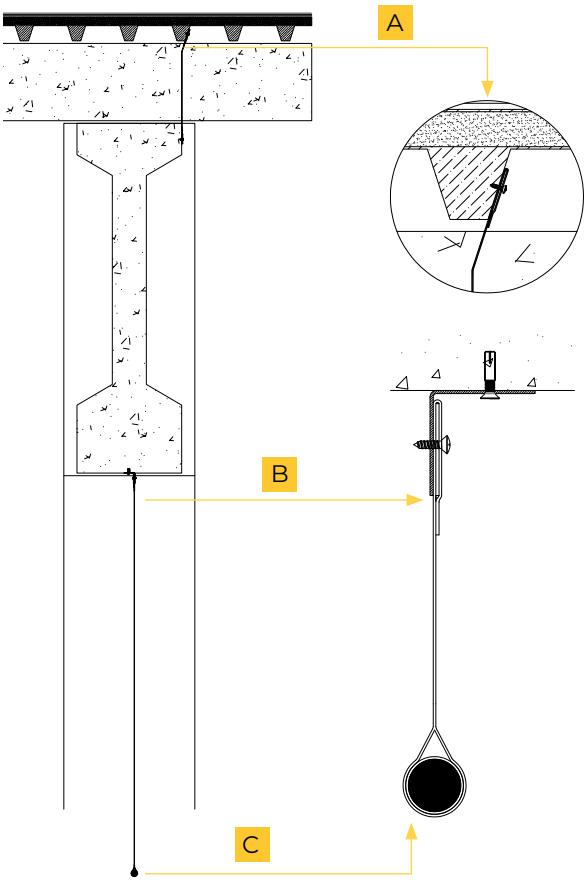

A. Fissaggio frontale direttamente su lamiera greccata tramite viti autofilettanti (fissaggio in larghezza ogni 500/600 mm ca.)

B. Posizionamento superiore tramite profilo angolare, zincato da 40 x 40 x 1,2 mm con fissaggio inferiore alla trave di cemento con tasselli e viti metalliche (fissaggio in larghezza ogni 500/600 mm ca.)

C. Contrappeso realizzato in tubo tondo D. 16 mm (peso max 5 kg/ml)

PARTICOLARI PER IL PASSAGGIO DI TUBAZIONI VARIE

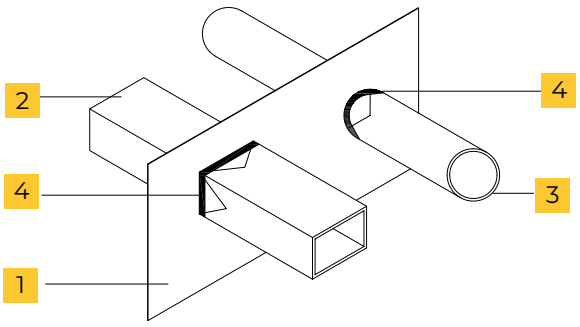

1. Tenda tagliafumo fissa Blockcurtain D 150 - DH 60

2. Esempio di passaggio tubatura rettangolare

3. Esempio di passaggio tubatura circolare

4. Tessuto tecnico adesivo

BLOCKCURTAIN

TENDE TAGLIAFUOCO MOBILI

E 120

EW 60 - EW 90 - EW 120

COMPARTIMENTAZIONE ANTINCENDIO PER GRANDI APERTURE, SENZA BARRIERE PERMANENTI

E 120
EW 60
EW 90
EW 120





Resistenza certificata
Integrità al fuoco fino a 120 minuti a 1000°C, con classificazioni E120 ed EW60/90/120 per differenti requisiti di protezione dall'irraggiamento termico

Protezione dall'irraggiamento termico
Le versioni EW 60/90/120 combinano l'integrità al fuoco con la limitazione dell'irraggiamento termico per 60, 90 o 120 minuti

Tecnologia avanzata
Manto in fibra di vetro rinforzato con cavi di acciaio e guide laterali progettate per garantire tensione e scorrimento controllato durante la discesa

Spazi liberi durante il normale utilizzo
La tenda rimane normalmente avvolta all'interno del cassonetto, consentendo il libero passaggio di persone, veicoli e macchinari

PRESTAZIONI CERTIFICATE

RESISTENZA AL FUOCO

E 120
EW 60 - E 120
EW 90 - E 120
EW 120 - E 120

REQUISITO TERMICO

E: 120 MINUTI A 1000°C
W: 60 - 90 -120 MINUTI

CERTIFICAZIONI

EN 16034:2014
EN 13241:2016

CE

SPECIFICHE TECNICHE

Dimensioni massime libero passaggio (L x H)	8000 x 6000 mm
Dimensioni minime libero passaggio (L x H)	1000 x 1000 mm
Peso al m^2	E 120: 710 gr
	EW 60 - EW 90 - EW 120: 1120 gr
Spessore del telo (compattato)	E 120: 1,1 mm
	EW 60 - EW 90 - EW 120: 1,5 mm
Resistenza al vento	Classe 0
Durabilità della chiusura automatica alla degradazione	1 (cicli da 500 a 9.999)
Sistema AVPC	Sistema 1 / Sistema 3
Norme di riferimento	EN 16034:2014 - EN 16241:2016
Controllo del fumo	Sa

PERCHE' SCEGLIERE BLOCKCURTAIN E 120 – EW 60 – EW 90 – EW 120

- Compartimentazione senza barriere permanenti
- Adatta a grandi larghezze
- Guide laterali di serie
- Tessuto resistente alle alte temperature
- Motore tubolare 24 V integrato nell'avvolgimento
- Centralina di controllo dedicata
- Batteria tampone
- Flessibilità di installazione
- Motore Gravity Fail Safe: discesa sicura in caso di mancanza di corrente

CARATTERISTICHE TECNICHE CASSONETTI

MODELLO CSH

- Cassonetto in lamiera pressopiegata in acciaio zincato per tende singole
- Lunghezza max. 4500 mm

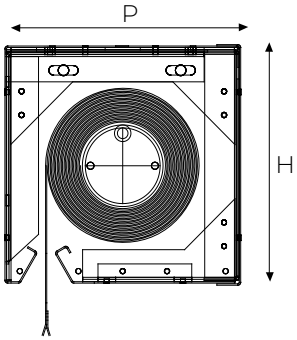

MODELLO CASSONETTO	DIMENSIONI TENDA L X H MAX. (MM)	DIMENSIONI CASSONETTO P X H MAX. (MM)
Serie S22	4500 x 3500	220 x 220
Serie S24	4500 x 7000	240 x 260

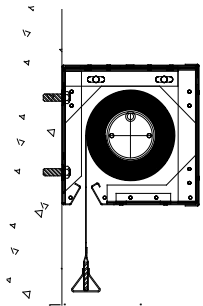

Fissaggio frontale

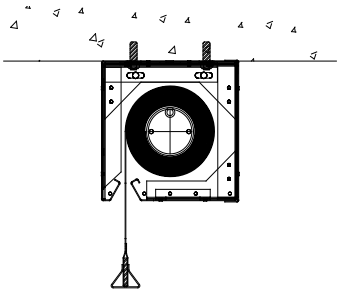

Fissaggio superiore

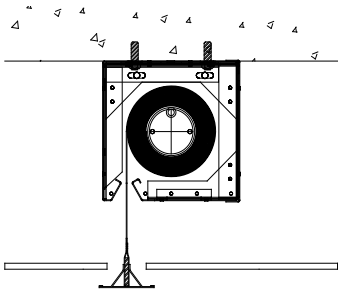

Fissaggio superiore con controsoffitto

MODELLO CSH-R

- Cassonetto in lamiera pressopiegata in acciaio zincato per tende singole
- Lunghezza max. 12000 mm

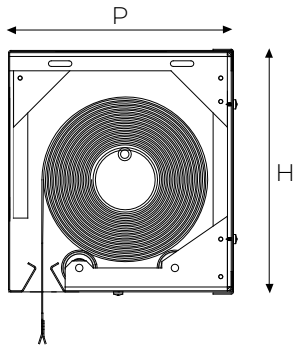

MODELLO CASSONETTO	DIMENSIONI TENDA H MAX. (MM)	DIMENSIONI CASSONETTO P X H MAX. (MM)
Serie R22	12000 x 3500	220 x 220
Serie R24	12000 x 6500	240 x 260
Serie R26	12000 x 8000	260 x 300

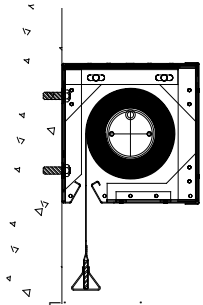

Fissaggio frontale

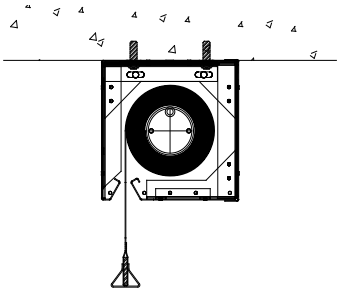

Fissaggio superiore

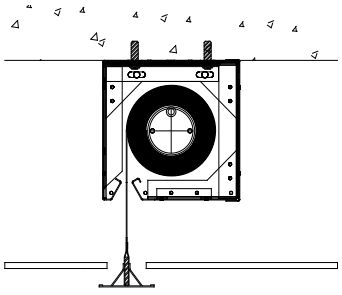

Fissaggio superiore con controsoffitto

Tutti i supporti dovranno garantire una resistenza al fuoco superiore o uguale alla tenda installata.
Le viti e i rivetti e tutti gli altri accessori di fissaggio devono avere un diametro minimo di 8 mm.

CARATTERISTICHE TERMINALE INFERIORE

- Tensione del tessuto garantita dal terminale con elemento di contrappeso all'estremità inferiore della tenda, per agevolare la discesa verticale
- Realizzato in acciaio zincato
- Il contrappeso interno può variare a seconda delle dimensioni della tenda e del peso necessario a mantenere teso il tessuto durante la discesa

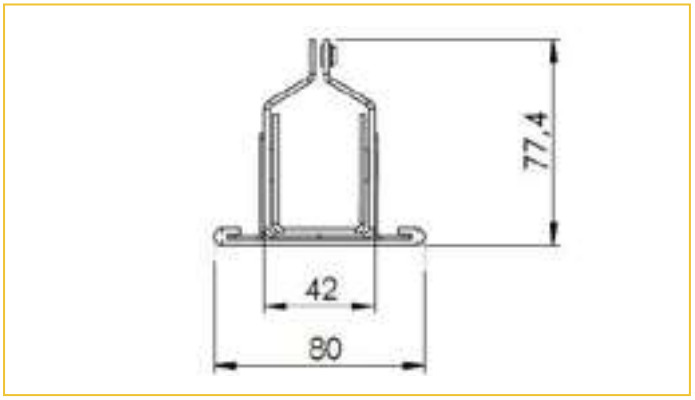

CARATTERISTICHE GUIDE LATERALI DI SCORRIMENTO

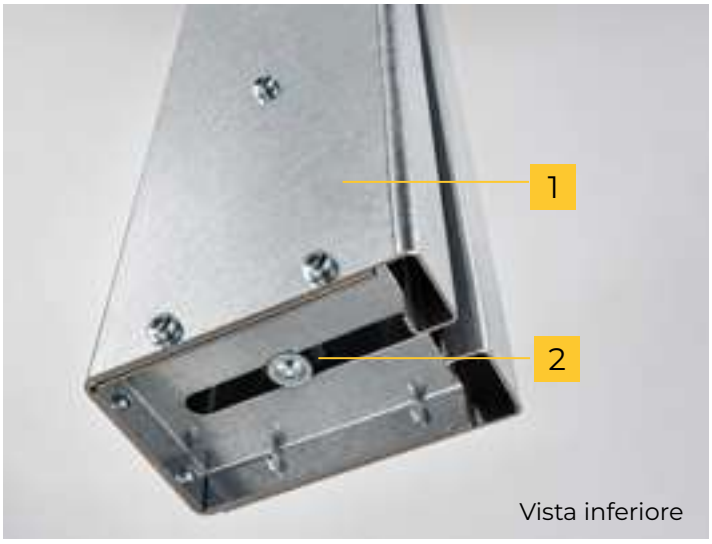

Vista inferiore

- Guide in acciaio zincato (optional)
  Su richiesta possono essere fornite verniciate in tinte RAL
- Le guide laterali di scorrimento 1 con all'interno un tubo verticale a cui è vincolato il tessuto 2, conferiscono una maggior tensione della tenda ed agevolano lo scorrimento in fase di discesa.

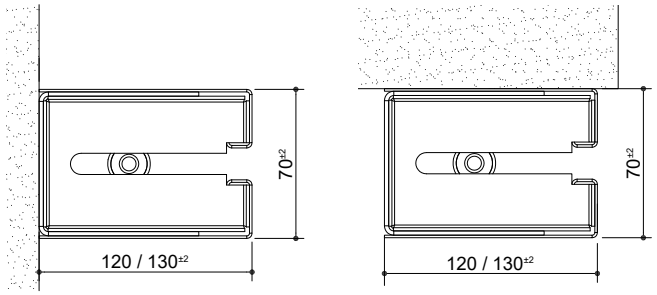

Installazione in luce

Installazione in oltreluce

MODELLO GUIDA	DIMENSIONI TENDA H MAX. (MM)	DIMENSIONI GUIDA L X P MAX. (MM)
SG120	fino a 4500	120 x 70
SG130	oltre 4500	130 x 70

Le guide laterali di scorrimento sono opzionali e la fornitura viene effettuata solo su richiesta.

DISPOSITIVI PER LA MOVIMENTAZIONE – MOTORI E CENTRALINE



- Motori MCT 2A e MTC 5A forniti con adattatori per asse ottagonale o circolare di dimensioni variabili a seconda del modello
- Set composto da un motore elettrico + riduttore planetario alloggiato all'interno di un involucro metallico
- Dotati di un sistema di controllo della velocità di discesa (Gravity Fail Safe), in seguito all'avvio del segnale di allarme o in caso di mancanza di corrente

MOTORE MCT 2A	CARATTERISTICHE GENERALI
Voltaggio	24 V
Velocità	52/25 rpm
Coppia nominale	3.77 / 10,5 N/m
Corrente massima	2 A
Potenza	20 W
Grado di protezione	IP 44

MOTORE MCT 5A	CARATTERISTICHE GENERALI
Voltaggio	24 V
Velocità	16 rpm
Coppia nominale	27.7 N/m
Corrente massima	5 A
Potenza	90 W
Grado di protezione	IP 44

SCHEMA DI APPLICAZIONE MOTORE

BLOCKCURTAIN E 120

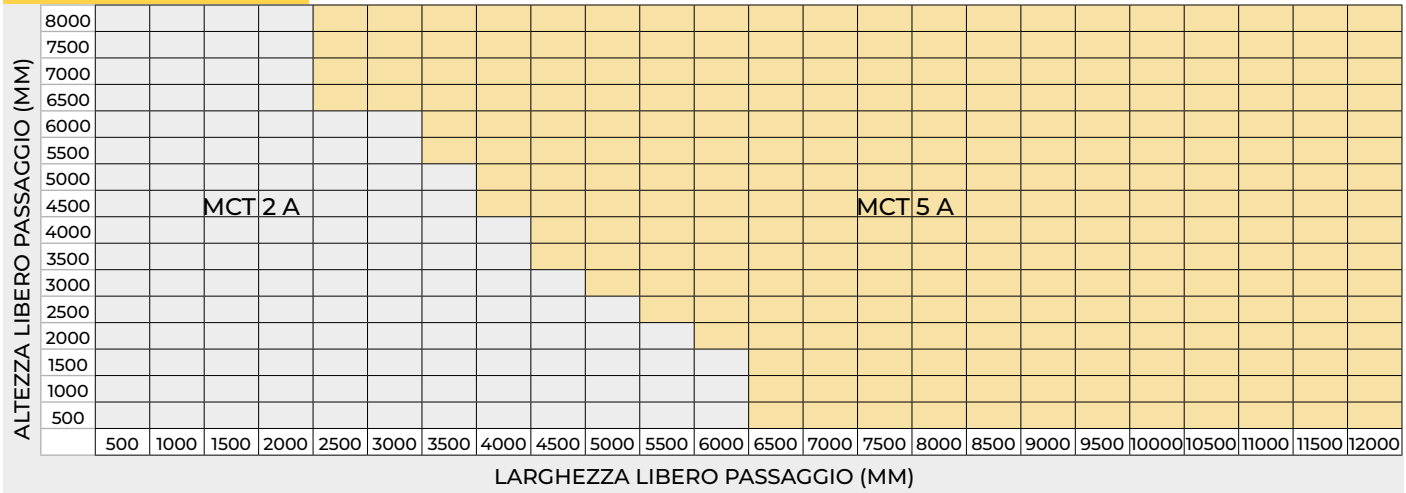

BLOCKCURTAIN EW 60| EW 90 | EW 120

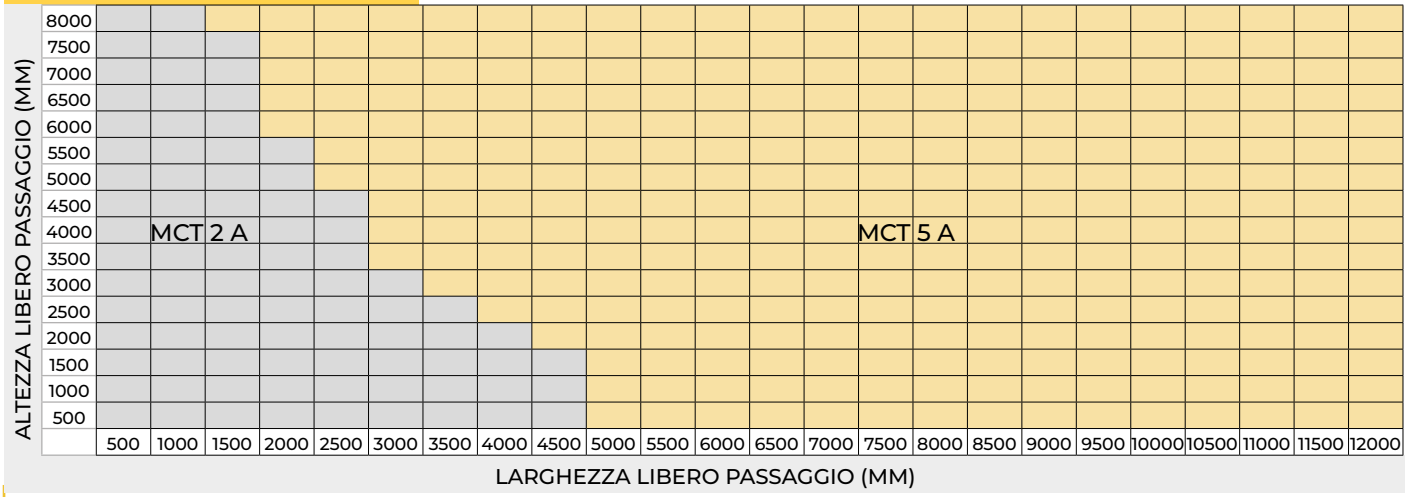

PANNELLI DI CONTROLLO E MOTORI

Le tende BLOCKCURTAIN E 120, EW 90/60/120 sono associate a seconda del numero di motori alle nostre centraline: BLK nel caso il motore sia singolo, BLK 5 A, BLK 10 A, BLK 20 A e BLK 30 A in caso di più motori o tende fino ad un **massimo di 20 unità.**

Tramite la centralina si può **regolare la velocità di discesa e la potenza** in fase di installazione, in modo da garantire il perfetto adattamento del prodotto alla luce da compartimentare.

ESEMPIO DI SINGOLO COLLEGAMENTO TRAMITE PANNELLO DI CONTROLLO BLK

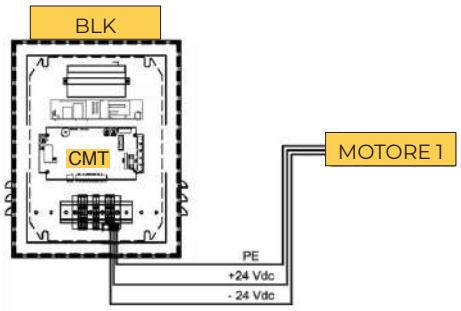

- I pannelli di controllo BLK sono moduli programmabili per il controllo dei **sistemi di protezione automatici;** controllano costantemente lo stato del motore
- Al ricevimento di un segnale di allarme o di un'apertura del contatto, il pannello invia un ordine di attivazione alle barriere, chiudendo lo spazio di compartimentazione
- Sistemi autonomi con un modulo UPS integrato per garantire l'**autonomia di 2 ore** di funzionamento in caso di perdita di allimentazione generale

ESEMPIO DI COLLEGAMENTO MULTIPLO TRAMITE PANNELLO DI CONTROLLO BLK 5 A / 10 A / 20 A + CMT

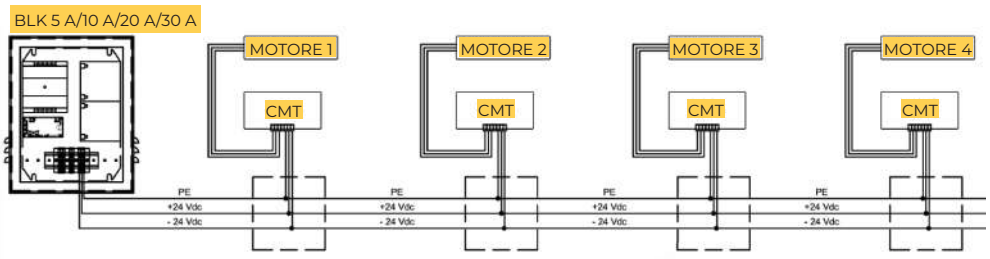

DISTANZA UNITA' DA PANNELLO BLK	DIAMETRO CAVO
0 - 20 m	2,5 mm²
20 - 60 m	4 mm²
60-80 m	6 mm²

COMBINAZIONI CON I MOTORI MCT 2 A E MCT 5 A

PANNELLO DI CONTROLLO	CONFIGURAZIONE	MOTORE	
		MCT 2 A	MCT 5 A
BLK	A	1 unità	-
	B	-	1 unità
BLK 5 A	A	2 unità	-
	B	-	1 unità
BLK 10 A	A	6 unità	-
	B	-	2 unità
	C	2 unità	1 unità
BLK 20 A	A	12 unità	-
	B	-	4 unità
	C	2 unità	3 unità
	D	4 unità	2 unità
	E	5 unità	1 unità
BLK 30 A	A	20 unità	-

- Sistemi autonomi attraverso un modulo UPS integrato, per garantire un'**autonomia di 2-4 ore** di funzionamento in caso di perdita dei principali sistemi di alimentazione.
- Supportato da una **batteria tampone 24V** che assicura, nel caso in cui manchi la corrente generale, l'attività dell'elettrofreno del motore in modo da tenere avvolto il telo.

CENTRALINA CMT

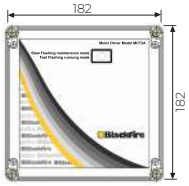

CENTRALINA BLK

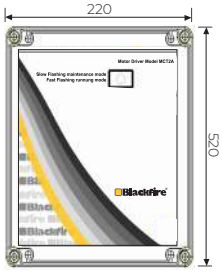

Misure in mm

Profondità centralina BLK: 400 mm

BLOCKSHUTTER

SERRANDA AVVOLGIBILE TAGLIAFUOCO

E 90

ROBUSTEZZA IN ACCIAIO, PROTEZIONE CERTIFICATA, SICUREZZA AUTOMATICA.

E 90



Resistenza certificata
Testata per garantire l'integrità al fuoco a 1000 °C per 90 minuti, con classificazione E 90

Struttura robusta in acciaio
Manto realizzato con elementi orizzontali in acciaio zincato, progettati per garantire stabilità e uniformità della chiusura

Manovra manuale di emergenza
Il motore dispone di manovra manuale di emergenza a catena, per consentire la movimentazione della serranda quando necessario

Sicurezza durante la discesa
Un dispositivo ottico-acustico fornito di serie segnala il movimento della serranda durante la discesa in modalità Gravity Fail Safe, in conformità alle prescrizioni indicate nel catalogo per EN 12604

Made in Italy
Progettata e prodotta presso il nostro stabilimento italiano

MADE IN ITALY

PRESTAZIONI CERTIFICATE

RESISTENZA AL FUOCO

E 90

REQUISITO TERMICO

90 MINUTI A 1000°C

CERTIFICAZIONI

16034:2014

UNI EN 13241:2016

CE

SPECIFICHE TECNICHE

Dimensioni massime libero passaggio (L x H)	12000 x 8000 mm
Dimensioni minime libero passaggio (L x H)	1000 x 1000 mm
Peso al m^2	25 kg
Spessore delle doghe	30 mm
Resistenza al vento	Classe 2
Durabilità della chiusura automatica alla degradazione	2 (cicli da 10.000 fino a 49.999)
Sistema AVPC	Sistema 1 / Sistema 3
Norme di riferimento	EN 16034:2014 - EN13241:2016

PERCHE' SCEGLIERE BLOCKSHUTTER E 90

- Possibilità di posa anche su struttura in acciaio rivestito
- Grandi dimensioni
- Guide laterali dedicate
- Manovra manuale di emergenza
- Sicurezza ottico-acustica
- Centralina integrata
- Riarmo automatico dopo l'allarme
- Non necessita di batteria tampone
- Motorizzazione per differenti esigenze
- Finiture personalizzabili
- Motore Gravity Fail Safe: discesa sicura in caso di mancanza di corrente

INSTALLAZIONE E 90

MURO

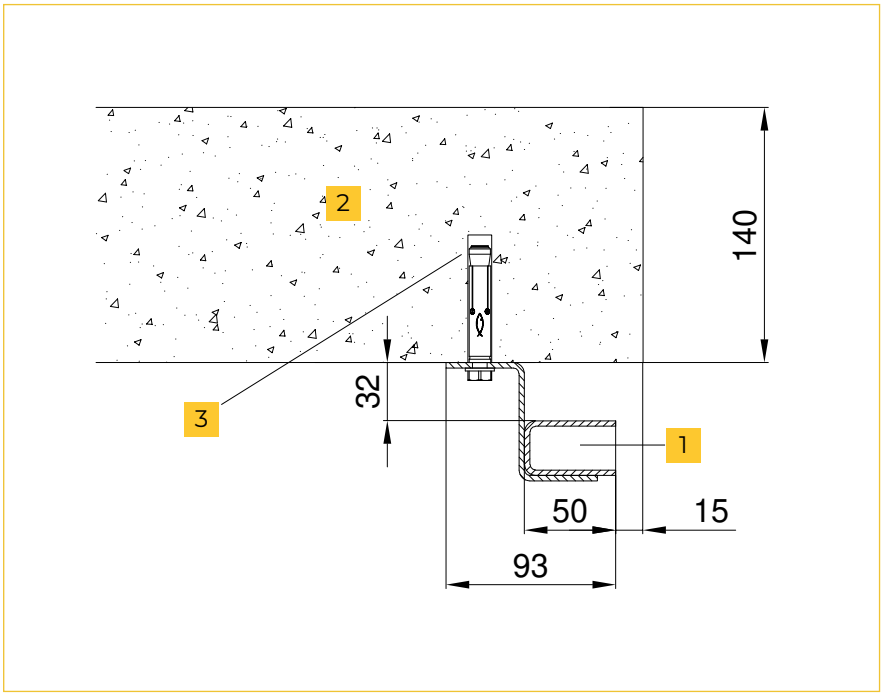

1. Guida
2. Muratura
3. Tassello

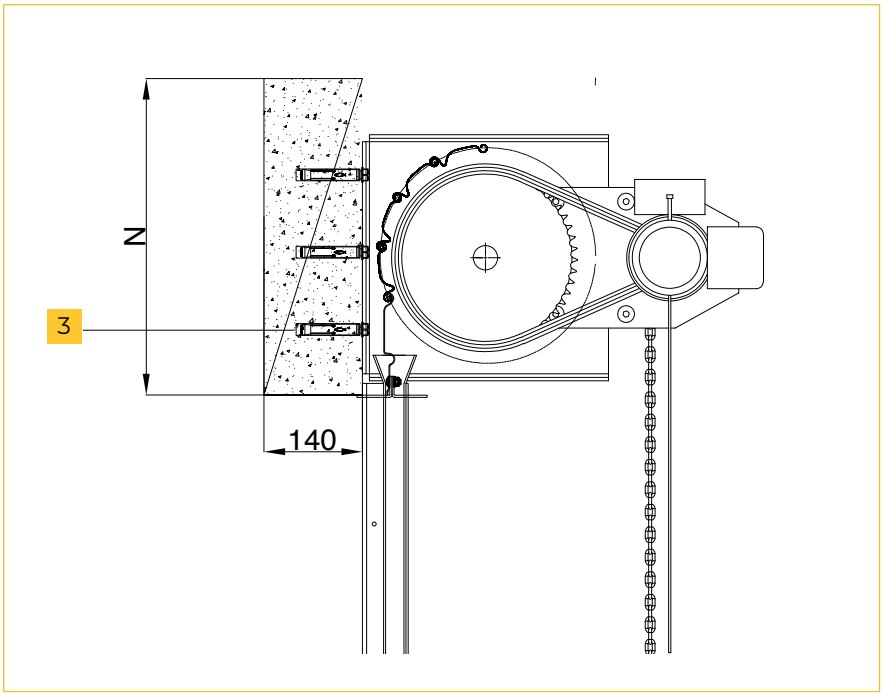

REQUISITI DI INSTALLAZIONE

Parete in muratura compatta	Spessore minimo 140 mm
Densità minima della parete	1450 Kg/m^3
Fissaggio a struttura con tasselli	Guide: FAZ II 10 x 80 passo 500 mm Bandiere: FAZ II 10 x 80 mm

INSTALLAZIONE E 90

STRUTTURA IN ACCIAIO RIVESTITA

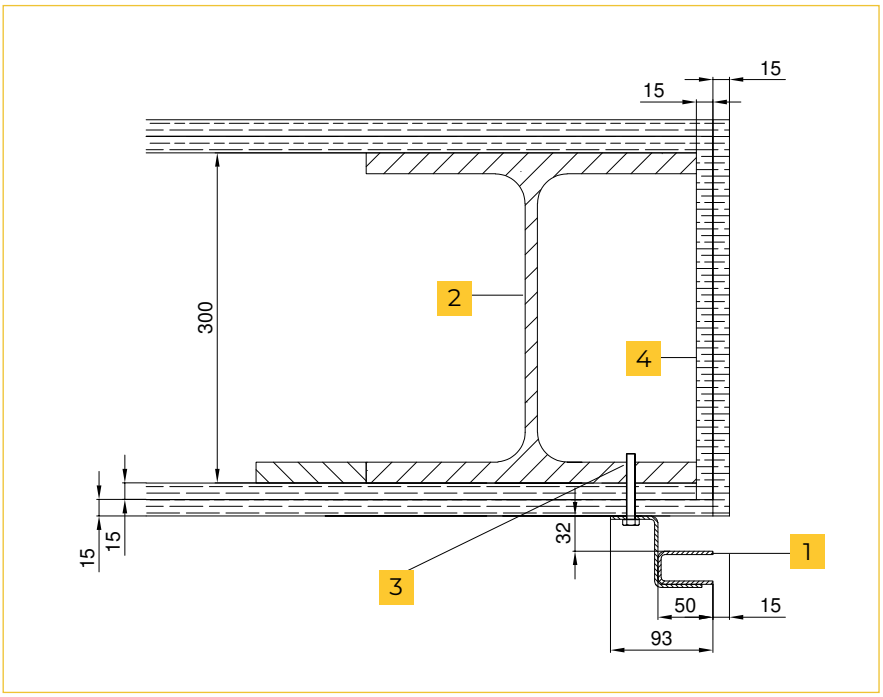

1. Guida
2. Profilo HEA 300
3. Vite
4. Lastra cartongesso

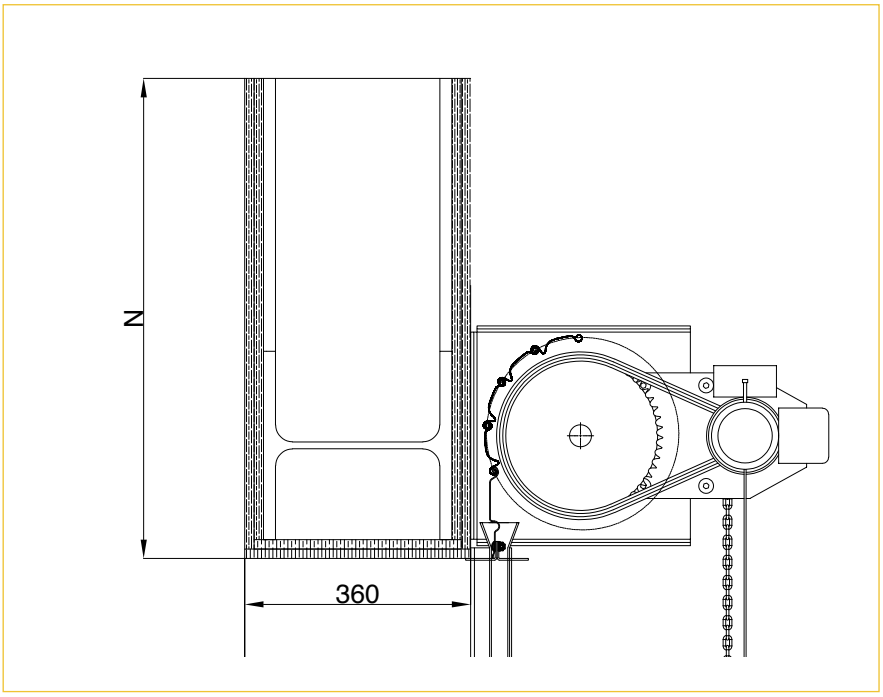

REQUISITI DI INSTALLAZIONE

Struttura metallica rivestita	Profilo HEA 300
Rivestimento in lastre cartongesso	Doppia lastra Knauf GKF15 - Spessore 15 mm
Fissaggio a struttura con viti	Testa esagonale autoforante 6,3 x 50 mm

Su richiesta: distanziali fissaggio guide e mensole su cartongesso

INSTALLAZIONE E 90

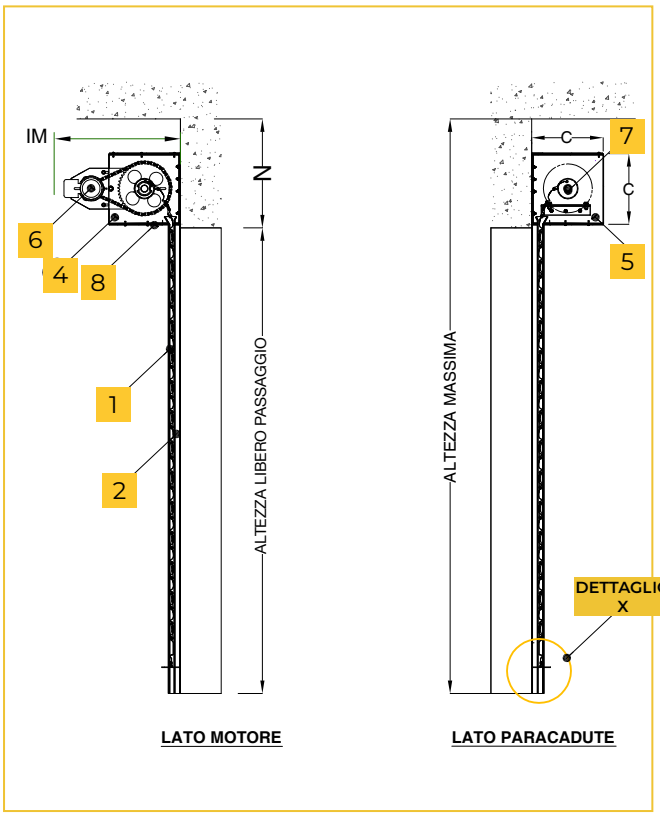

1. Manto serranda

2. Guide di scorrimento

3. Albero di avvolgimento

4. Mensola lato motore

5. Mensola lato anticaduta

6. Motore

7. Dispositivo anticaduta

8. Cassonetto di tamponamento

DETTAGLIO X

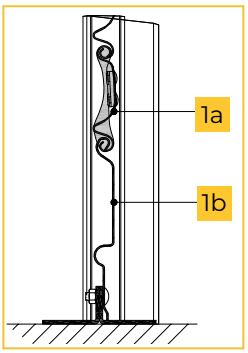

1a. Elemento in acciaio zincato, monolamiera passo 71 mm completo di fermastecca in acciaio

1b. Terminale in acciaio zincato, monolamiera passo 140 mm, con doppio angolare di battuta inferiore 50 x 30 mm

INGOMBRI CON LARGHEZZA < 3000 MM

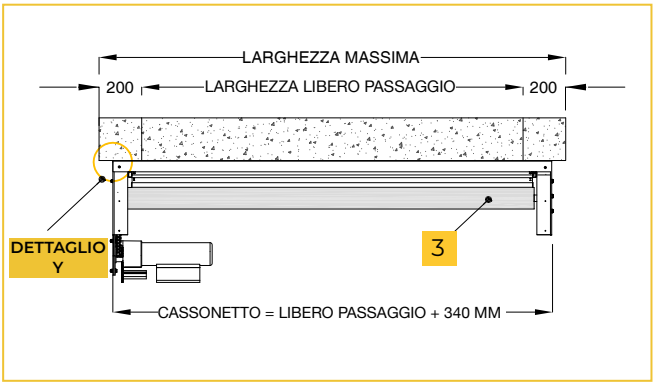

INGOMBRI CON LARGHEZZA > 3000 MM

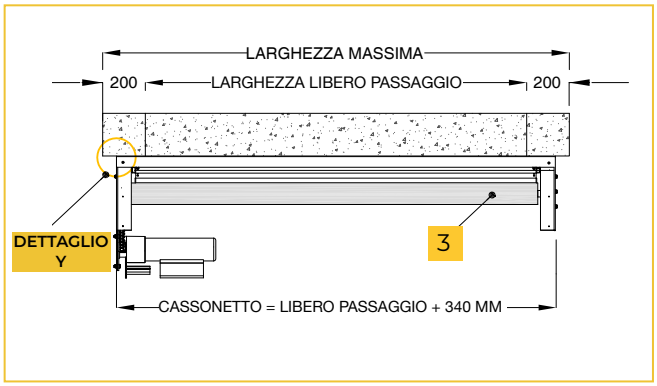

DETTAGLIO Y

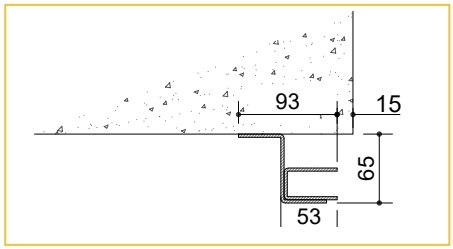

DETTAGLIO Y

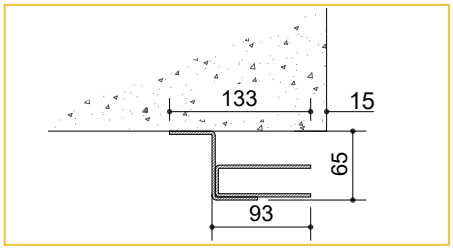

- Guida laterale di scorrimento a “U” 50 x 30 mm e profilo di fissaggio a muro a “Z” 43 x 65 x 43 mm. Realizzato in acciaio zincato
- Oltre larghezza 3000 mm di passaggio le guide diventano 90 x 30 mm

INGOMBRI

MANTO E CASSONETTO

- Manto agganciato ad un albero di sostegno, opportunamente dimensionato, e mantenuto in sospensione da due robuste bandiere in acciaio
- Cassonetto in lamiera zincata pressopiegata per un ulteriore protezione al fuoco

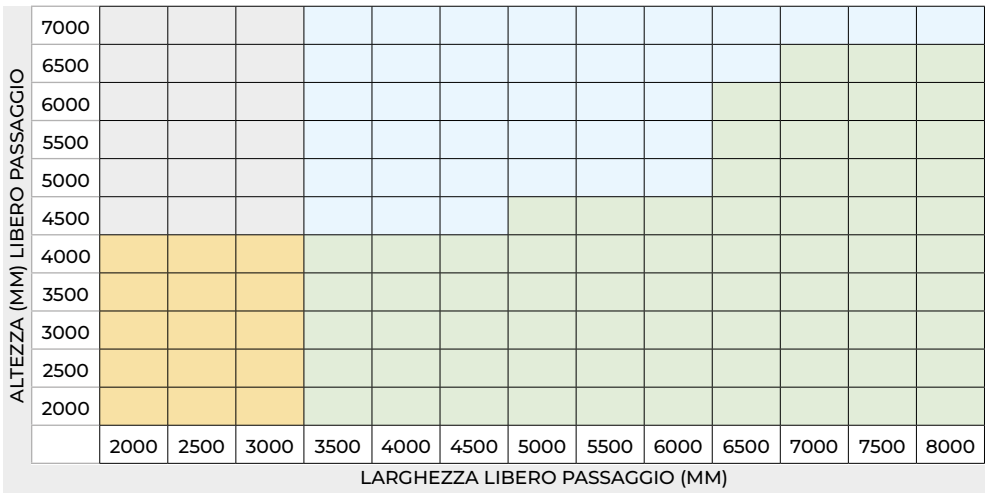

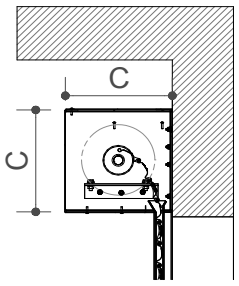

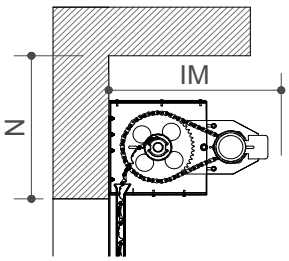

N = 420
C = 350x350
IM = 600

N = 470
C = 400x400
IM = 600

N = 520
C = 450x450
IM = 700

N = 620
C = 550x550
IM = 800

CARATTERISTICHE GUIDE LATERALI DI SCORRIMENTO

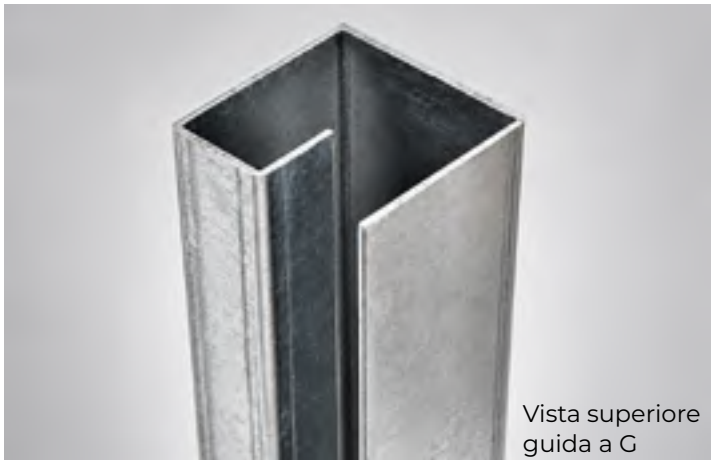
Vista superiore guida a G

- **Guide ad "U" (standard)** in acciaio zincato, 3 mm di spessore, profondità variabile in funzione della larghezza del foro luce
- **Guide a "G" (optional)** robuste, per aumentare la resistenza al carico del vento o a vortici interni all'edificio. Complete di ganci antistrappo applicati agli elementi

Importante: le guide laterali di scorrimento sono obbligatorie

Installazione guide in oltreluce (misure valide fino a lunghezza libero passaggio 6000 mm)

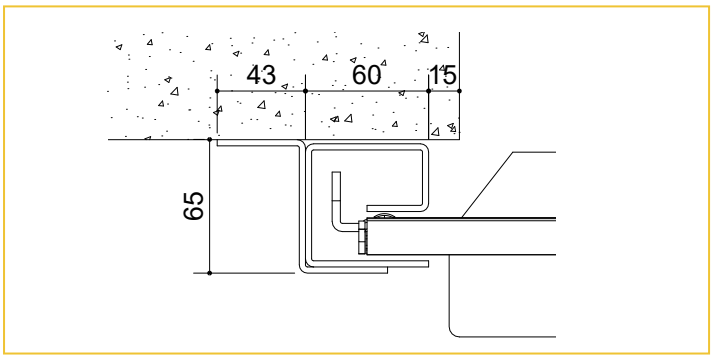

MODELLO GUIDA	DIMENSIONI AVVOLGIBILE L X H MAX. (MM)	DIMENSIONI GUIDA L X P MAX. (MM)
GE90	10000 X 8000 (libero passaggio)	80 x 80

BLOCKSHUTTER

SERRANDA AVVOLGIBILE TAGLIAFUOCO

EW 120

PROTEZIONE DAL FUOCO E DALL'IRRAGGIAMENTO TERMICO.

EW 120



Integrità al fuoco
Progettata per garantire l'integrità al fuoco per 120 minuti, contribuendo alla compartimentazione dell'edificio in caso di incendio

Riduzione dell'irraggiamento termico
La classificazione EW 120 combina l'integrità al fuoco con la limitazione dell'irraggiamento termico sul lato non esposto per 120 minuti

Struttura coibentata in acciaio
Manto realizzato con elementi orizzontali in acciaio zincato a doppia parete, coibentati internamente con materiale termoisolante ad alte prestazioni

Sistema di sicurezza controllato
Centralina di controllo con selettore a chiave, mentre l'avvisatore ottico-acustico segnala la discesa della serranda in caso di allarme

Made in Italy
Progettata e prodotta presso il nostro stabilimento italiano

MADE IN ITALY

PRESTAZIONI CERTIFICATE

RESISTENZA AL FUOCO

EW 120

REQUISITO TERMICO

120 MINUTI A 1000°C

CERTIFICAZIONI

EN16034:2014
UNI EN 13241:2016

CE

SPECIFICHE TECNICHE

Dimensioni massime libero passaggio (L x H)	12000 x 9000 mm
Dimensioni minime libero passaggio (L x H)	1000 x 1000 mm
Peso m^2	33 kg
Spessore delle doghe	24,5 mm
Resistenza al vento	Classe 2
Durabilità della chiusura automatica alla degradazione	2 (cicli da 10.000 fino a 49.999)
Sistema AVPC	Sistema 1 / Sistema 3
Norme di riferimento	EN 16034:2014 - EN13241:2016

PERCHE' SCEGLIERE BLOCKSHUTTER EW 120

- Manto coibentato
- Possibilità di posa anche su struttura in acciaio rivestito
- Grandi dimensioni
- Guide laterali dedicate
- Manovra manuale di emergenza
- Sicurezza ottico-acustica
- Centralina integrata
- Riarmo automatico dopo l'allarme
- Non necessita di batteria tampone
- Motorizzazione per differenti esigenze
- Finiture personalizzabili
- Motore Gravity Fail Safe: discesa sicura in caso di mancanza di corrente

INSTALLAZIONE EW 120

MURO

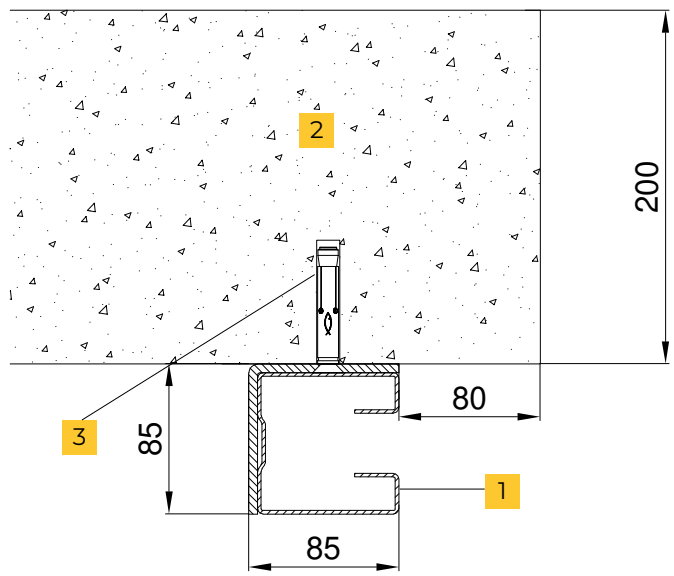

1. Guida
2. Muratura
3. Tassello

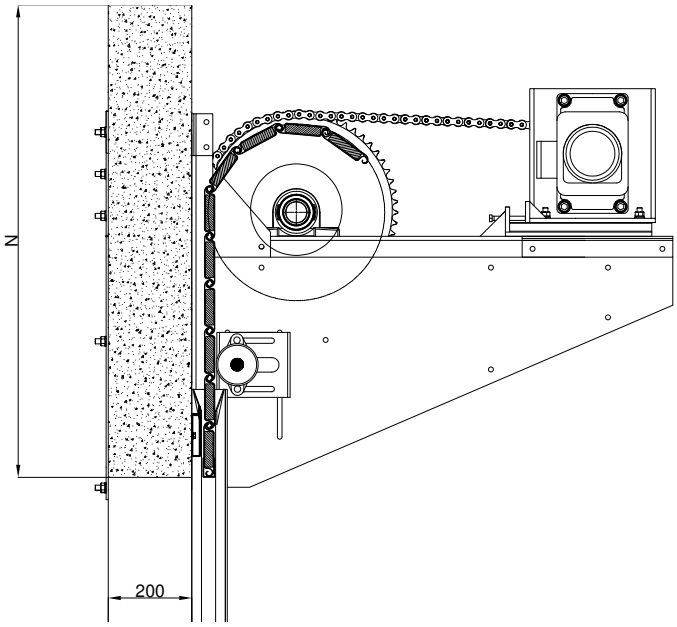

REQUISITI DI INSTALLAZIONE

Parete in muratura compatta	Spessore minimo 200 mm
Densità minima della parete	450 Kg/m^3
Fissaggio a struttura con tasselli	Guide: FAZ II 10 x 80 passo 500 mm Mensole: barra filettata M12 x 350

INSTALLAZIONE EW 120

STRUTTURA IN ACCIAIO RIVESTITA

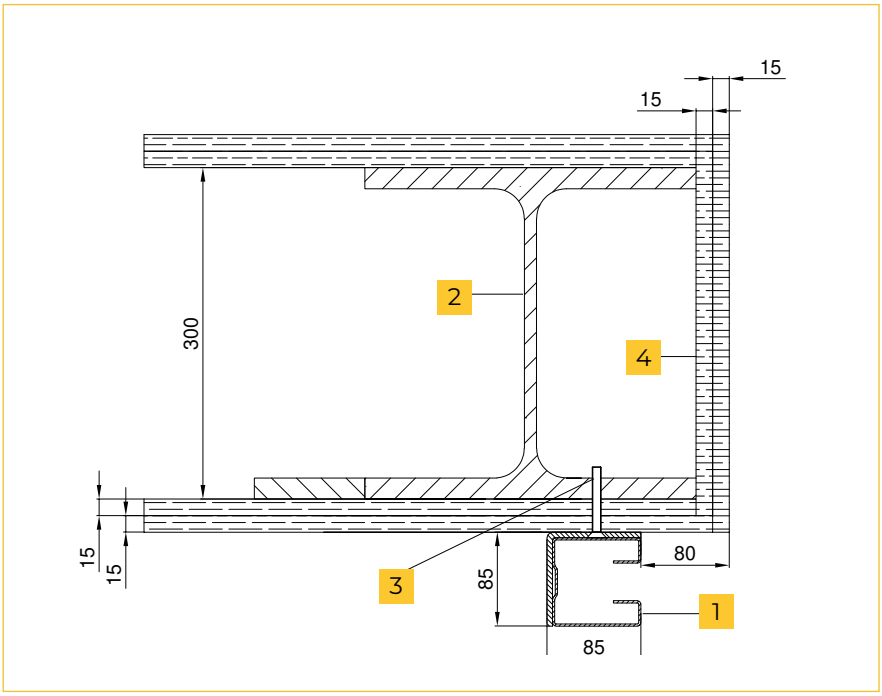

1. Guida
2. Profilo HEA 300
3. Vite
4. Lastra cartongesso

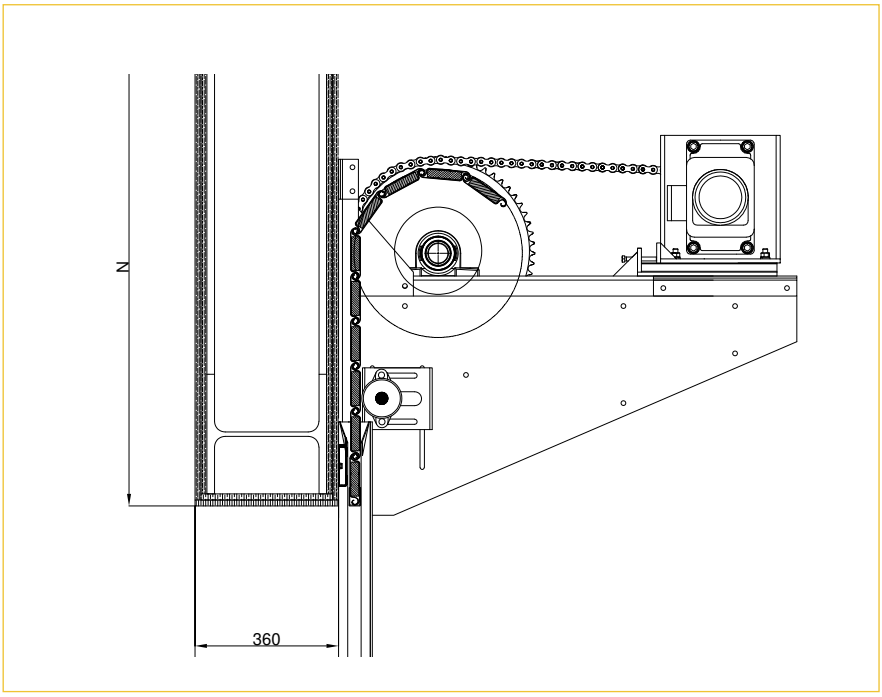

REQUISITI DI INSTALLAZIONE

Struttura metallica rivestita	Profilo HEA 300
Rivestimento in lastre cartongesso	Doppia lastra Knauf GKF15 - Spessore 15 mm
Fissaggio a struttura con viti	Guide: testa esagonale autoforante 6,3 x 50 mm Mensole: vite a testa esagonale M12 x 80

Su richiesta: distanziali fissaggio guide e mensole su cartongesso

INSTALLAZIONE EW 120

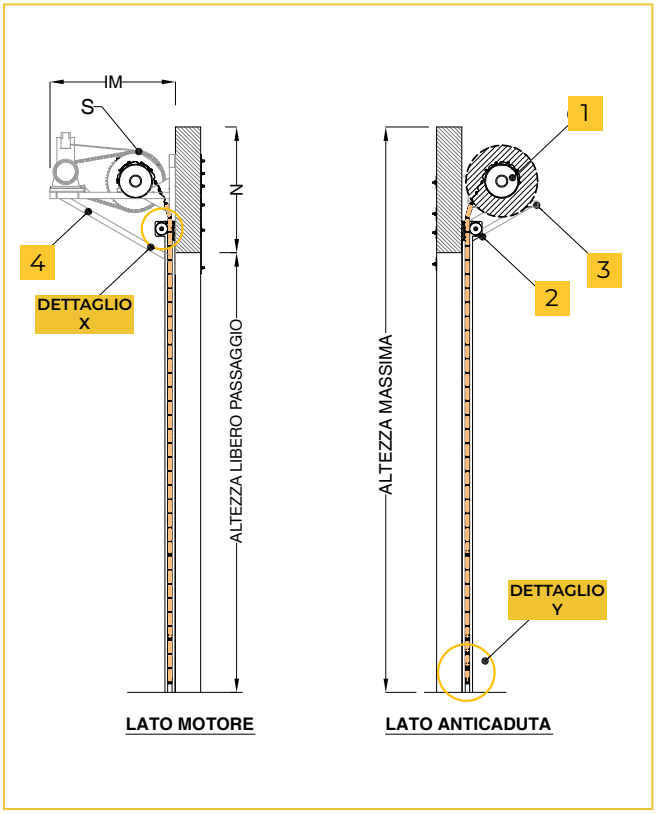

1. Albero di avvolgimento

2. Albero di spinta

3. Staffa di supporto in acciaio per sistema anticaduta

4. Staffa di supporto in acciaio per motore trifase e sistema di trasmissione

5. Guide laterali in acciaio riempite con materiale termoisolante ignifugo e uno strato di guarnizione termoespandente su altezza totale

DETTAGLIO X

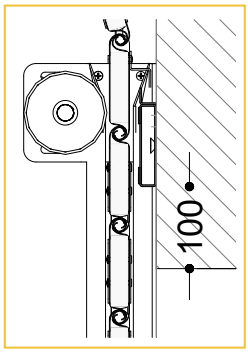

Profilo a labirinto in acciaio zincato con guarnizione termoespandente su larghezza totale

DETTAGLIO Y

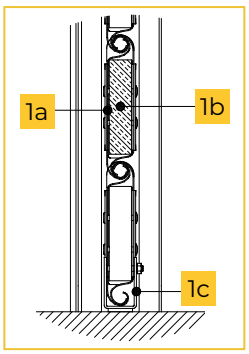

1a. Elemento in acciaio zincato

2a. Materiale termoisolante resistente al fuoco

3a. Profilo ad "U" in acciaio con guarnizione termoespandente su larghezza totale

LARGHEZZA LIBERO PASSAGGIO

INGOMBRI CON LARGHEZZA < 8000 MM

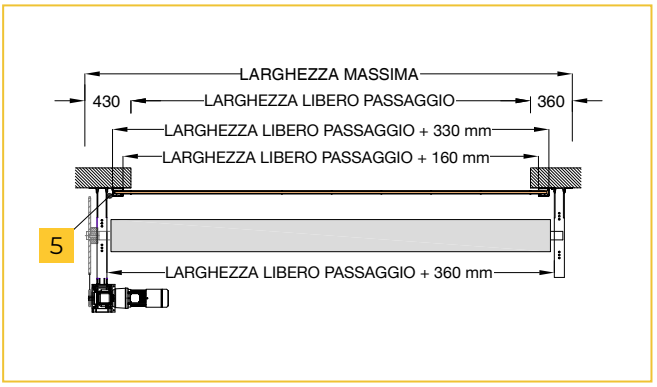

INGOMBRI CON LARGHEZZA > 8000 MM

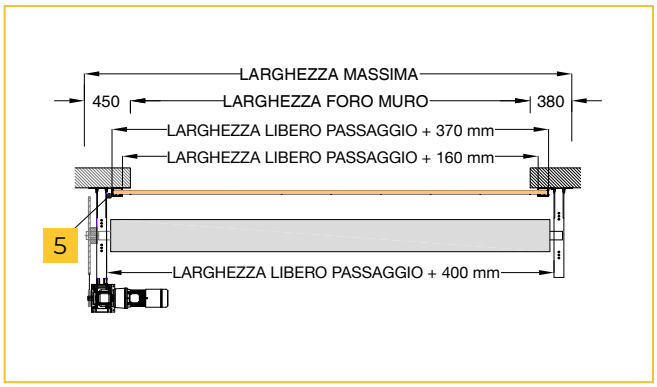

INGOMBRI

MANTO E STAFFE

- Sistema di sospensione composto da due robuste staffe in acciaio sulle quali sono fissati i supporti dell'albero di sostegno adeguatamente dimensionato.
- Manto invitato nelle guide laterali da un albero di tenuta posizionato dalla parte interna dell'avvolgimento; nella parte esterna presente un tubolare con guarnizioni termoespandenti per sigillare e contenere le fiamme.
- Protezione frontale composta da un sistema a labirinto che congiunge il tubolare frontale al manto avvolgibile.

ALTEZZA LIBERO PASSAGGIO (mm)	N INGOMBRO SUPERIORE	S Ø AVVOLGIMENTO	IM INGOMBRO MOTORE
2000	900	460	950
2500	900	500	950
3000	900	500	950
3500	1000	570	1000
4000	1000	570	1000
4500	1000	570	1000
5000	1050	600	1100
5500	1100	660	1100
6000	1100	660	1100
6500	1100	660	1100
7000	1100	660	1100
7500	1150	750	1200
8000	1150	750	1200

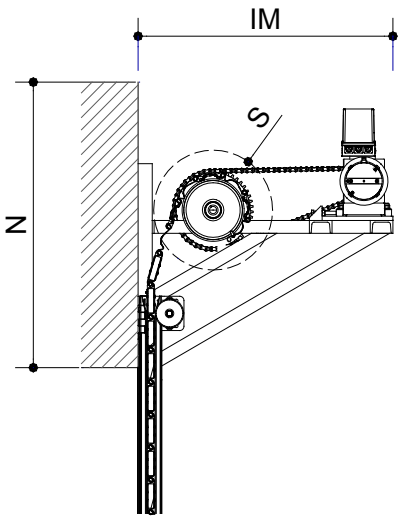

CARATTERISTICHE GUIDE LATERALI DI SCORRIMENTO


Vista superiore

- Realizzate in acciaio zincato e composte da due elementi: un robusto angolare da fissare alla muratura e un profilo a "C" dove scorre il manto dell'avvolgibile
- Dimensione esterna guide: 80x80 mm (oltre gli 8 m di larghezza passaggio, la profondità delle guide aumenta di 20 mm).
  L'angolare del corpo guida, deve essere fissato dalla estremità della muratura ad una distanza di 80 mm.

Importante: le guide laterali di scorrimento sono obbligatorie

Installazione guide in oltreluce (misure valide fino a lunghezza libero passaggio 8000 mm)

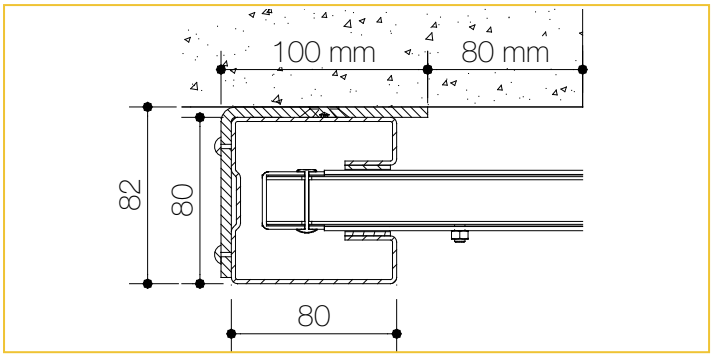

MODELLO GUIDA	DIMENSIONI AVVOLGIBILE L X H MAX. (MM)	DIMENSIONI GUIDA L X P MAX. (MM)
GW80	12000 X 9000 (libero passaggio)	100 x 80

BLOCKSHUTTER

SERRANDA AVVOLGIBILE TAGLIAFUOCO

EI 60

EI 120

INTEGRITÀ E ISOLAMENTO TERMICO. PROTEZIONE CERTIFICATA FINO A 120 MINUTI.

EI 60
EI 120



Isolamento termico
Progettata per limitare la trasmissione del calore sul lato non esposto al fuoco, con un incremento della temperatura media non superiore a 140 °C durante il periodo di classificazione

Struttura coibentata in acciaio
Manto realizzato con elementi orizzontali in acciaio zincato, con riempimento interno multistrato in materiale termoisolante ad alte prestazioni

Grandi dimensioni
Dimensioni massima realizzabile: 40 mq

Sistema di sicurezza controllato
Centralina di controllo e avvisatore ottico-acustico gestiscono il sistema in condizioni normali e di emergenza

Made in Italy
Progettata e prodotta presso il nostro stabilimento italiano

MADE IN ITALY

PRESTAZIONI CERTIFICATE

RESISTENZA AL FUOCO

EI 60

EI 120

ISOLAMENTO TERMICO

60 - 120 MINUTI

CERTIFICAZIONI

EN16034:2014
UNI EN 13241:2016

CE

SPECIFICHE TECNICHE

Dimensioni massime libero passaggio (L x H)	12000 x 9000 mm
Dimensioni minime libero passaggio (L x H)	1000 x 1000 mm
Peso m^2	EI 60: 43 kg - EI 120: 56 kg
Spessore delle doghe	58 mm
Resistenza al vento	Classe 2
Trasmittanza termica (U)	EI 60: 2,2 W/ (m^2*K) - EI 120: 1,8 W/ (m^2*K)
Durabilità della chiusura automatica alla degradazione	2 (cicli da 10.000 fino a 49.999)
Sistema AVPC	Sistema 1 / Sistema 3
Norme di riferimento	EN 16034:2014 - EN13241:2016

PERCHE' SCEGLIERE BLOCKSHUTTER EI 60 – EI 120

- Manto coibentato
- Alto isolamento termico
- Possibilità di posa anche su struttura in acciaio rivestito
- Grandi dimensioni
- Guide laterali dedicate
- Manovra manuale di emergenza
- Sicurezza ottico-acustica
- Centralina integrata
- Riarmo automatico dopo l'allarme
- Non necessita di batteria tampone
- Motorizzazione per differenti esigenze
- Finiture personalizzabili
- Motore Gravity Fail Safe: discesa sicura in caso di mancanza di corrente

INSTALLAZIONE EI 60

SU MURO

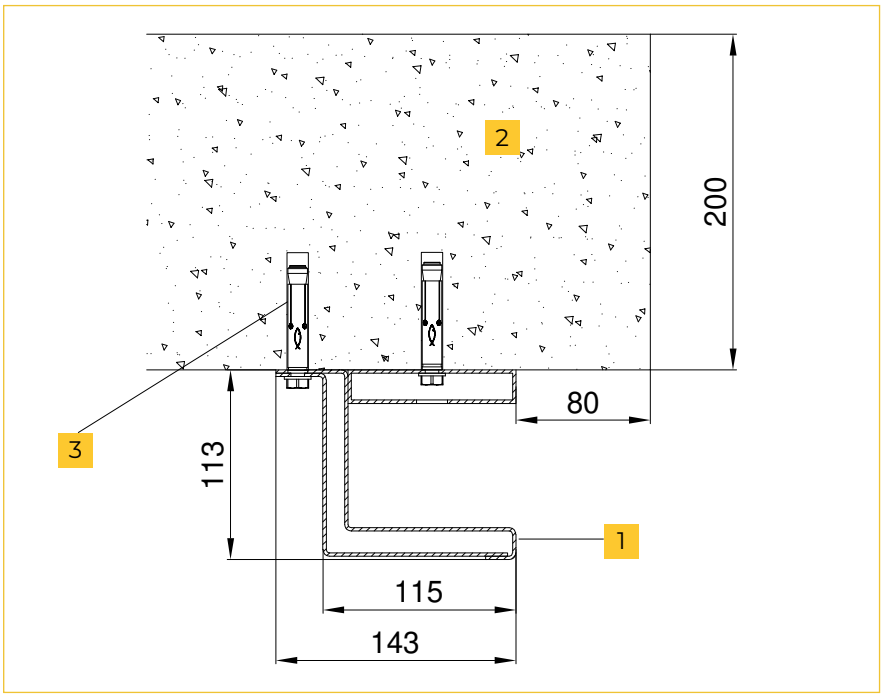

1. Guida
2. Muratura
3. Tassello
4. Barra filettata

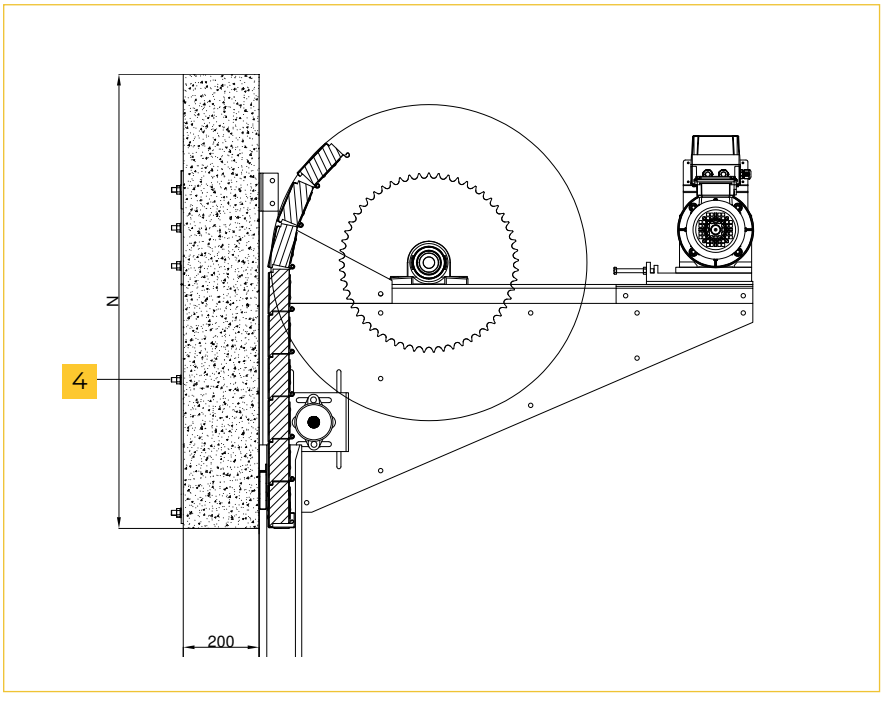

REQUISITI DI INSTALLAZIONE

Parete in muratura compatta	Spessore minimo 200 mm
Densità minima della parete	2043 Kg/m^3
Fissaggio a struttura con tasselli	Guide: FAZ II 10 x 80 passo 500 mm Mensole: barra filettata M12 x 350

INSTALLAZIONE EI 60

STRUTTURA IN ACCIAIO RIVESTITA

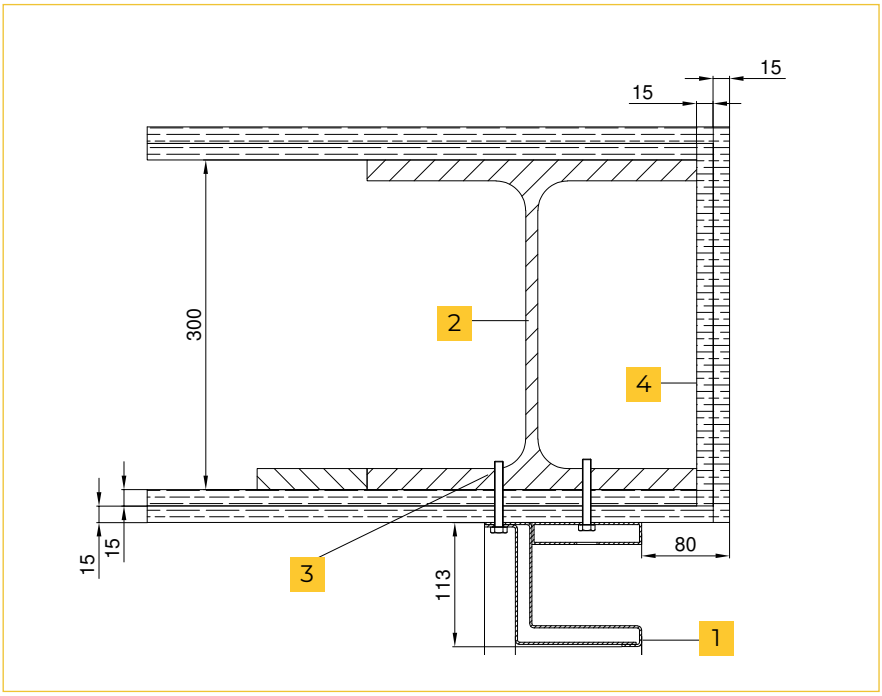

1. Guida
2. Profilo HEA 300
3. Vite
4. Lastra cartongesso

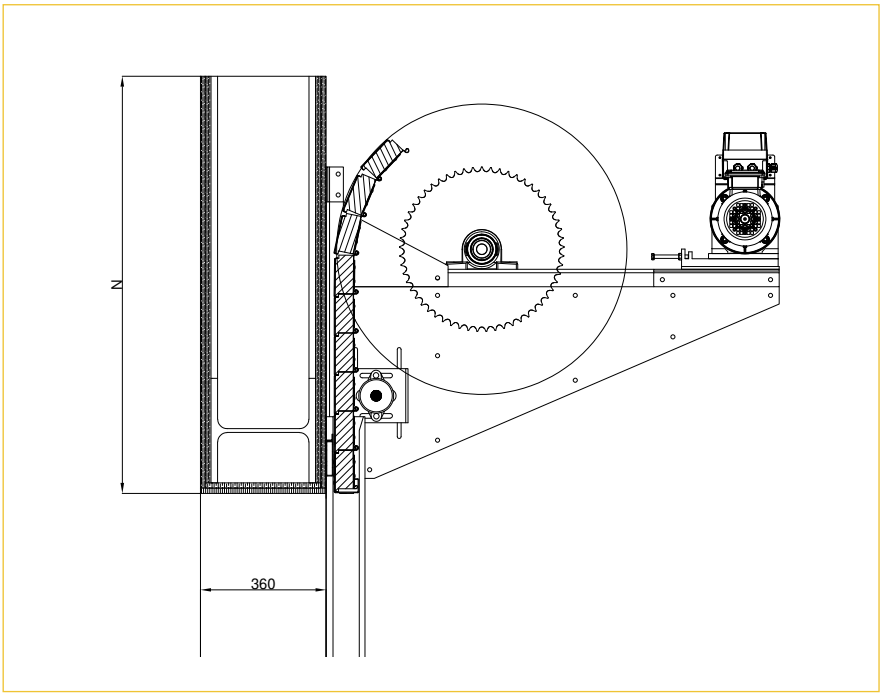

REQUISITI DI INSTALLAZIONE

Struttura metallica rivestita	Profilo HEA 300
Rivestimento in lastre cartongesso	Doppia lastra Knauf GKF15 - Spessore 15 mm
Fissaggio a struttura con viti	Guide: testa esagonale autoforante 6,3 x 50 mm Mensole: vite a testa esagonale M12 x 80

Su richiesta: distanziali fissaggio guide e mensole su cartongesso

INSTALLAZIONE EI 120

SU MURO

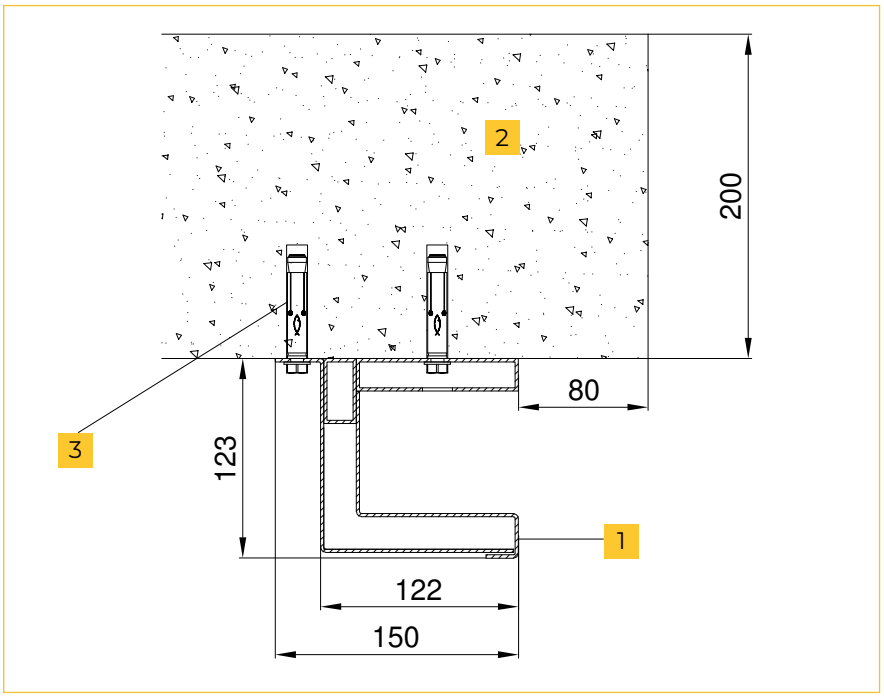

1. Guida
2. Muratura
3. Tassello

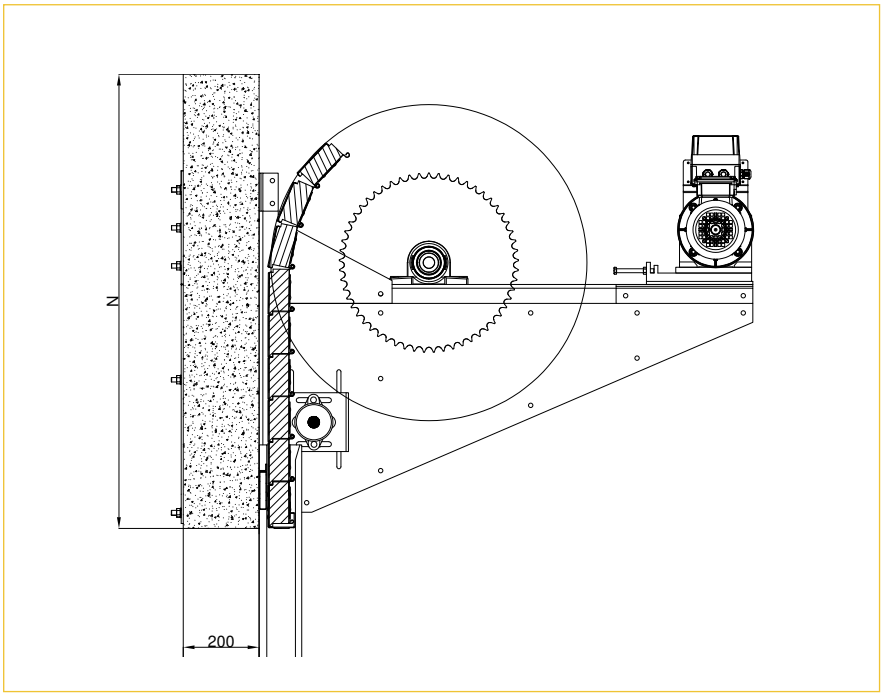

REQUISITI DI INSTALLAZIONE

Parete in muratura compatta	Spessore minimo 200 mm
Densità minima della parete	450 Kg/m^3
Fissaggio a struttura con tasselli	Guide: FAZ II 10 x 80 passo 500 mm Mensole: barra filettata M12 x 350

INSTALLAZIONE EI 120

STRUTTURA IN ACCIAIO RIVESTITA

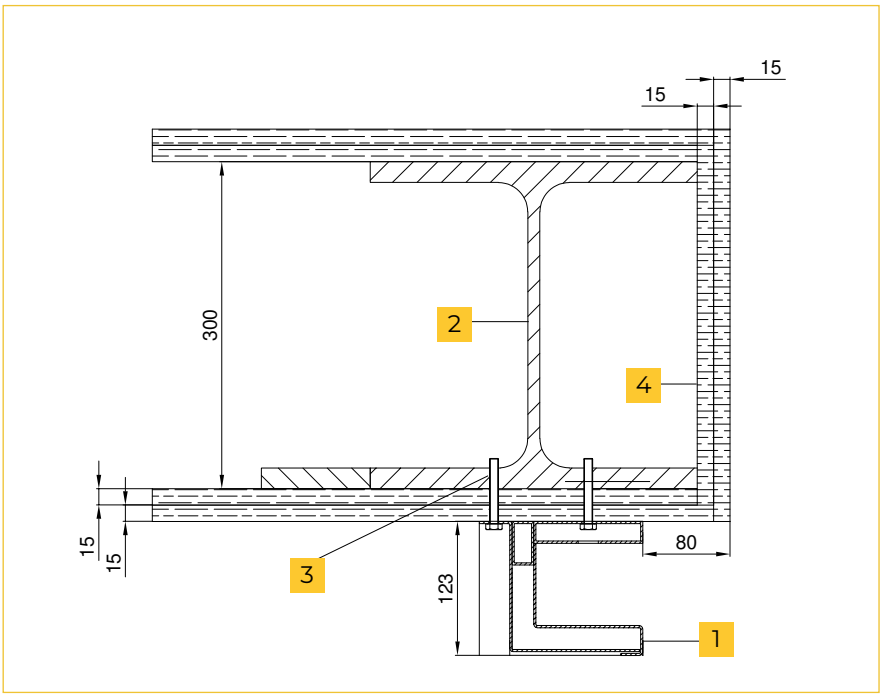

1. Guida
2. Profilo HEA 300
3. Vite
4. Lastra cartongesso

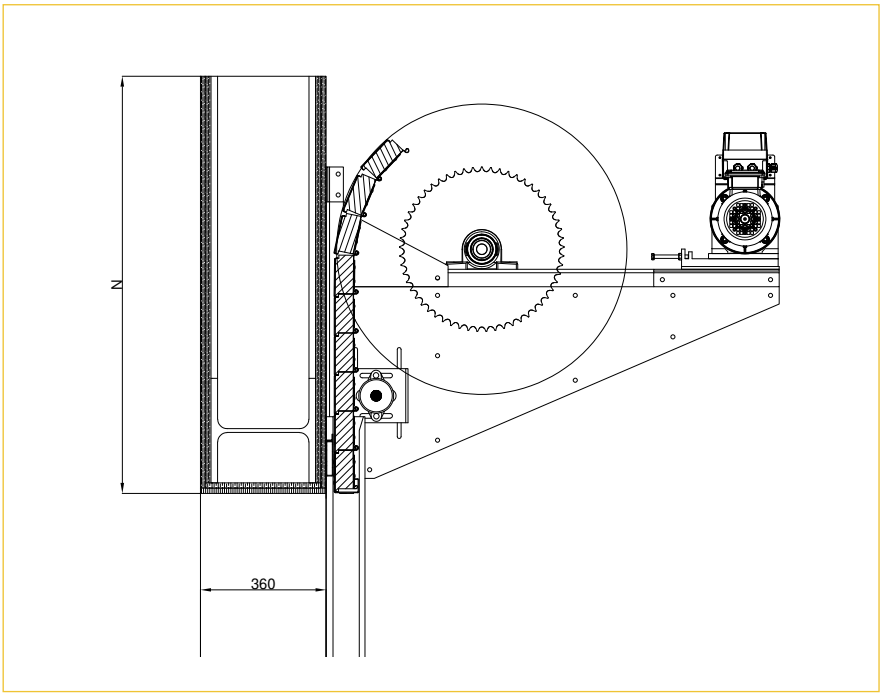

REQUISITI DI INSTALLAZIONE

Struttura metallica rivestita	Profilo HEA 300
Rivestimento in lastre cartongesso	Doppia lastra Knauf GKF15 - Spessore 15 mm
Fissaggio a struttura con viti	Guide: testa esagonale autoforante 6,3 x 50 mm Mensole: vite a testa esagonale M12 x 80

Su richiesta: distanziali fissaggio guide e mensole su cartongesso

INSTALLAZIONE EI 60 – EI 120

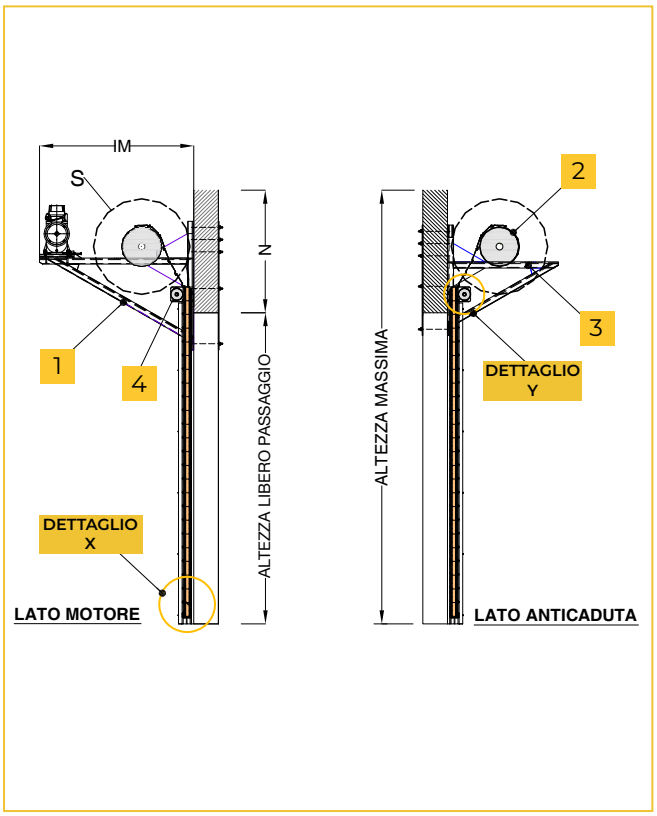

1. Staffa di supporto in acciaio per motore trifase e sistema di trasmissione
2. Albero di avvolgimento in acciaio
3. Staffa di supporto in acciaio per sistema anticaduta
4. Albero di spinta
5. Guide laterali in acciaio riempite con materiale termoisolante ignifugo e uno strato di guarnizione termoespandente su altezza totale

DETTAGLIO X

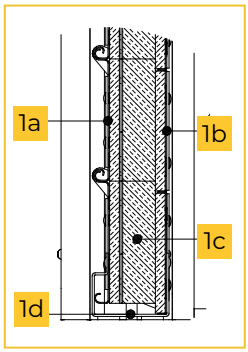

1a. Profilo interno in acciaio zincato
1b. Profilo esterno in acciaio zincato
1c. Profilo centrale in materiale coibente
1d. Profilo ad "U" in acciaio con guarnizione termoespandente su larghezza totale

DETTAGLIO Y

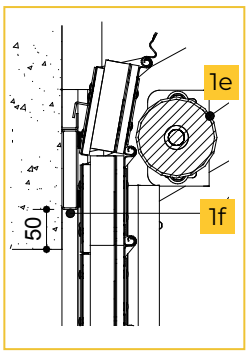

1e. Albero di tenuta in acciaio
1f. Traverso tubolare e profilo ad "L" con guarnizione termoespandente su larghezza totale

INGOMBRI CON LARGHEZZA < 7000 MM

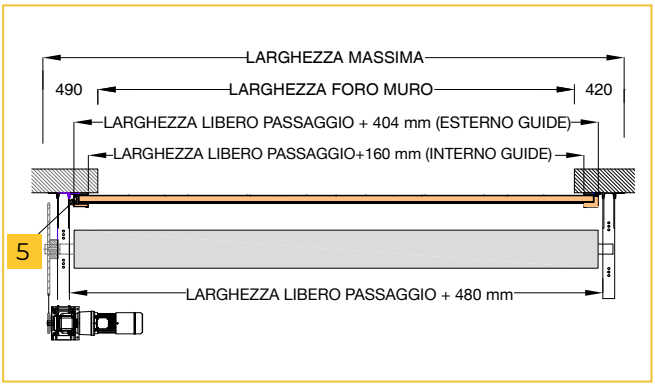

INGOMBRI CON LARGHEZZA > 7000 MM

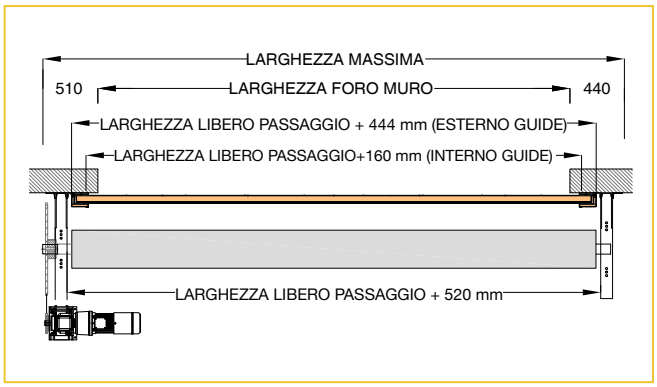

INGOMBRI

MANTO E CASSONETTO

- Sistema di sospensione composto da due robuste staffe in acciaio sulle quali sono fissati i supporti dell'albero di sostegno adeguatamente dimensionato.
- Manto invitato nelle guide laterali da un albero di tenuta posizionato dalla parte interna dell'avvolgimento; nella parte esterna presente un tubolare con guarnizioni termoespandenti per sigillare e contenere le fiamme.
- Protezione frontale composta da un sistema a labirinto che congiunge il tubolare frontale al manto avvolgibile.

ALTEZZA LIBERO PASSAGGIO (mm)	N INGOMBRO SUPERIORE	S Ø AVVOLGIMENTO	IM INGOMBRO MOTORE
2000	1050	650	1050
2500	1050	700	1150
3000	1150	750	1150
3500	1150	800	1300
4000	1150	800	1300
4500	1250	850	1400
5000	1250	850	1400
5500	1250	900	1500
6000	1250	900	1500
6500	1250	900	1500
7000	1350	950	1650
7500	1350	950	1650
8000	1350	1000	1650

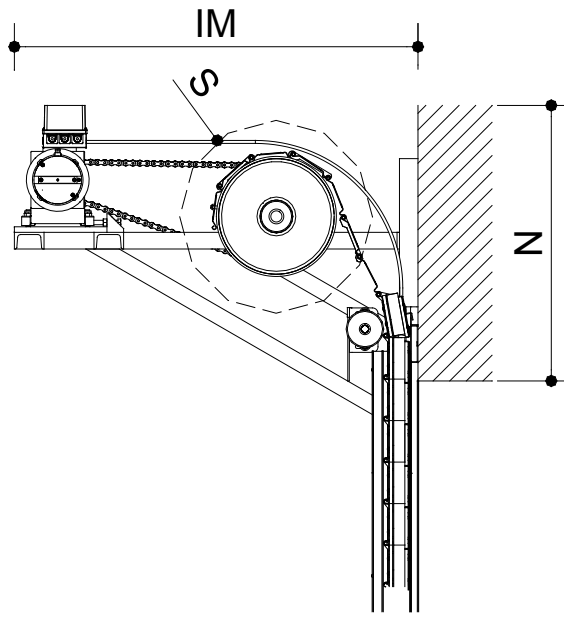

COSTRUZIONE PORTALE BLOCKSHUTTER E 90 – EW 120 – EI 60 – EI 120

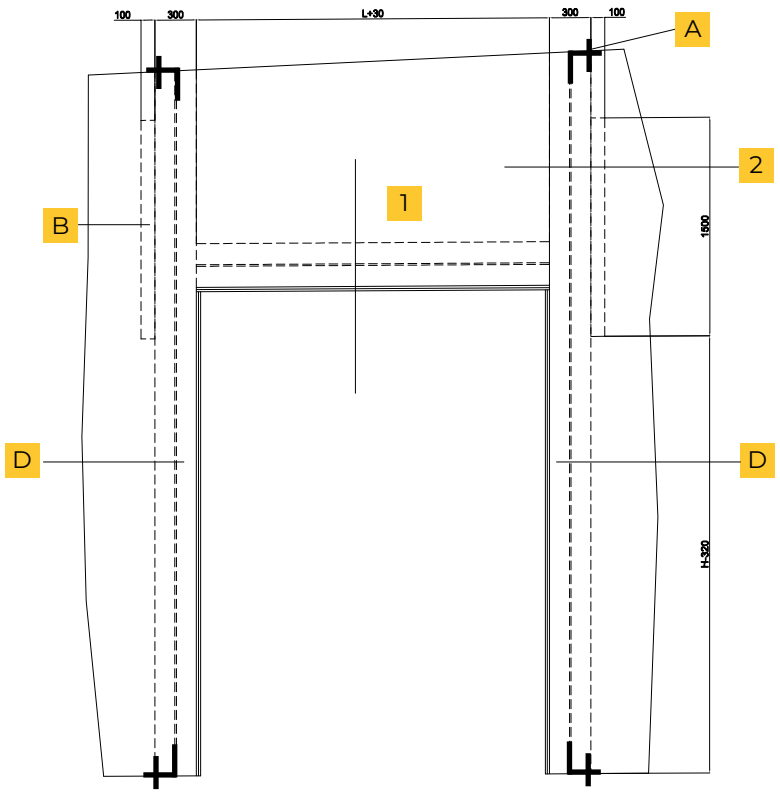

A. Barra filettata Ø 12 mm

B. Piastra 100x 1500 x 8,5 mm

C. HEA 300

D. Lastra Knauf 15 mm

Vedi rapporto di valutazione N.EFR-17-000928 Istituto Efectis per Knauf

1

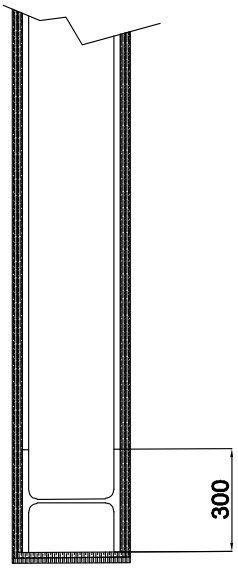

2

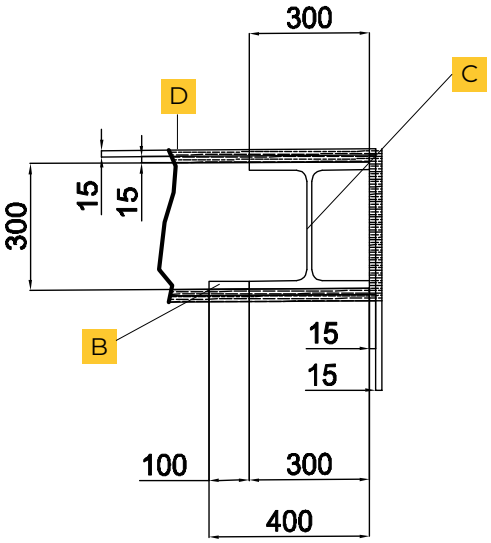

APPLICAZIONI BLOCKSHUTTER E 90 – EW 120 – EI 60 – EI 120









MOTORIZZAZIONE ESTERNA BLOCKSHUTTER E 90 – EW 120 – EI 60 – EI 120

FORNITURA STANDARD CON COMANDO UOMO PRESENTE

MOTORE ESTERNO CON CENTRALE
A BASSA TENSIONE INCLUSA



Motore JM150 - JM 500
Alimentazione **230 V** (1P+N+T)
Motore JM750 - JM 1000
Alimentazione **400 V** (3P+N+T)
IP32

MOTORE ESTERNO CON CENTRALE
A BASSA TENSIONE ESTERNA





Motore JM1500
Alimentazione **400 V** (3P+N+T)
IP32

ACCESSORI INCLUSI

LAMPEGGIANTE SIRENA



Alimentazione 24 VDC
40mA - 114dB
IP44
Ø 92,5 mm

PULSANTE DI EMERGENZA

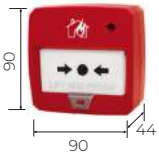

Alimentazione 9-30 VDC
46mA
Contatto NA
IP40

SELETTORE A CHIAVE



Comando di apertura
e chiusura
Contatti NA
IP54

ACCESSORI OPTIONAL: KIT PER IL FUNZIONAMENTO STAND-ALONE IN ASSENZA DI IMPIANTO IRAI

CENTRALE RILEVAZIONE INCENDI



Alimentazione 230 VDC
6 A - 2 batterie 12 V 4.5 Ah
IP30

RILEVATORE FUMO



Alimentazione 9-30 VDC
20mA
Contatto NA
IP40
Ø 92 mm

RILEVATORE TERMICO



Alimentazione 9-30 VDC
20mA
Contatto NA
IP40
Ø 92 mm

ACCESSORI OPTIONAL: KIT PER IL FUNZIONAMENTO AUTOMATICO

CENTRALE M-PLUS



Alimentazione 230 VDC AC
Ricevente 433,92 MHz
Pulsantiera integrata
IP54

BARRIERA LIGI 07



Contatto OSE
IP67

RADIOCOMANDO KEY-IN



4 canali rolling code
Frequenza 433,92 MHz

MODULO INTERFACCIA

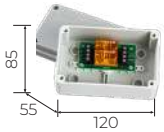

Per il collegamento
motore JM
e centrale M-Plus
IP54

Misure in mm

DIMENSIONAMENTO MOTORI

BLOCKSHUTTER E 90

ALTEZZA LIBERO PASSAGGIO (MM)	1500	2000	2500	3000	3500	4000	4500	5000	5500	6000	6500	7000	7500	8000
7500	500	500	500	550	550	600	600	650	650	650	650	650	650	650
7000	500	500	500	500	550	550	600	600	650	450	450	450	500	500
6500	500	500	500	500	550	550	600	600	400	450	450	450	500	500
6000	450	450	450	450	550	550	550	550	550	600	600	600	600	600
5500	450	450	450	450	550	550	550	550	550	600	600	600	600	600
5000	450	450	450	450	500	500	500	550	550	550	550	550	550	550
4500	450	450	450	450	500	500	500	550	550	550	550	550	550	550
4000	400	400	400	400	500	500	500	550	550	550	550	550	550	550
3500	400	400	400	400	500	500	500	500	550	550	550	550	550	550
3000	350	350	350	350	450	450	450	450	500	500	550	550	550	550
2500	350	350	350	350	450	450	450	450	450	500	500	550	550	550
2000	350	350	350	350	400	400	400	400	400	450	450	450	500	500
1500	350	350	350	350	400	400	400	400	400	450	450	450	500	500

LARGHEZZA LIBERO PASSAGGIO (MM)

JM500 230 V

JM750 400 V

JM1000 400 V

JM1500 400 V

BLOCKSHUTTER EW 120

ALTEZZA LIBERO PASSAGGIO (MM)	1500	2000	2500	3000	3500	4000	4500	5000	5500	6000	6500	7000	7500	8000
7500														
7000														
6500														
6000														
5500														
5000														
4500														
4000														
3500														
3000														
2500														
2000														
1500														

LARGHEZZA LIBERO PASSAGGIO (MM)

JM750 400 V

JM1500 400 V

BLOCKSHUTTER EI 60

ALTEZZA (MM) LIBERO PASSAGGIO	1500	2000	2500	3000	3500	4000	4500	5000	5500	6000	6500	7000	7500	8000
7500														
7000														
6500														
6000														
5500														
5000														
4500														
4000														
3500														
3000														
2500														
2000														
1500														

LARGHEZZA LIBERO PASSAGGIO (MM)

JM1500 400 V

BLOCKSHUTTER EI 120

ALTEZZA LIBERO PASSAGGIO (MM)	1500	2000	2500	3000	3500	4000	4500	5000	5500	6000	6500	7000	7500	8000
7500														
7000														
6500														
6000														
5500														
5000														
4500														
4000														
3500														
3000														
2500														
2000														
1500														

LARGHEZZA LIBERO PASSAGGIO (MM)

JM1500 400 V

MOTORIZZAZIONE ESTERNA BLOCKSHUTTER E 90 – EW 120 – EI 60 – EI 120

FORNITURA STANDARD CON COMANDO UOMO PRESENTE

MOTORE ESTERNO CON CENTRALE DI GESTIONE MOTORE



Motore FT 10-25-20 | FT 30-40-20 | FT40-75-20
FTU 50-110-20
Alimentazione **400 V** (3P+N+T) - IP54

Misure in mm

ACCESSORI INCLUSI

CENTRALE DI GESTIONE MOTORE



Alimentazione 230 V AC
Presa Shuko 400 V (3P+N+T)
Ingresso allarme NC
Pulsantiera apertura/stop/chiusura
IP65

LAMPEGGIANTE SIRENA



Alimentazione 24 VDC
40mA - 114dB
IP44
Ø 92,5 mm

PULSANTE DI EMERGENZA

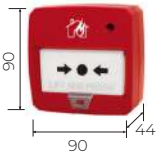

Alimentazione 9-30 VDC
46mA
Contatto NA
IP40

ACCESSORIO OPTIONAL DA COLLEGARE ALLA CENTRALE DI GESTIONE MOTORE

UPS

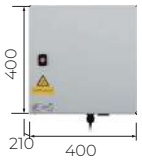

Alimentazione 220-240 V AC
Tensione uscita: 230 V/1 ~
Potenza uscita: 0.36 kW
Frequenza: 50/60 Hz
Temperatura (min/max) 0/40
IP44

ACCESSORI OPTIONAL: KIT PER IL FUNZIONAMENTO STAND-ALONE IN ASSENZA DI IMPIANTO IRAI

CENTRALE RILEVAZIONE INCENDI



Alimentazione 230 VDC
6 A - 2 batterie 12 V 4.5 Ah
IP30

RILEVATORE FUMO



Alimentazione 9-30 VDC
20mA
Contatto NA
IP40
Ø 92 mm

RILEVATORE TERMICO



Alimentazione 9-30 VDC
20mA
Contatto NA
IP40
Ø 92 mm

ACCESSORI OPTIONAL: KIT PER IL FUNZIONAMENTO AUTOMATICO

RICEVENTE BICANALE



Alimentazione 12-24 V DC-AC
2 canali rolling code
433,92 MHz

BARRIERA LIGI 07



Contatto OSE
IP67

RADIOCOMANDO KEY-IN



4 canali rolling code
Frequenza 433,92 MHz

DIMENSIONAMENTO MOTORI

BLOCKSHUTTER EW 120

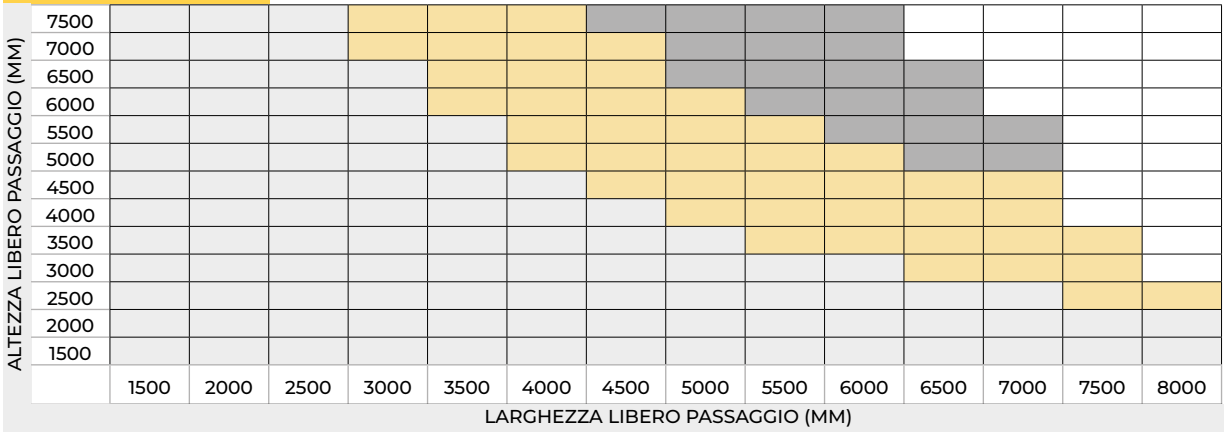

FT 10-25-20
400 V

FT 30-40-20
400 V

FT 40-75-20
400 V

BLOCKSHUTTER EI 60

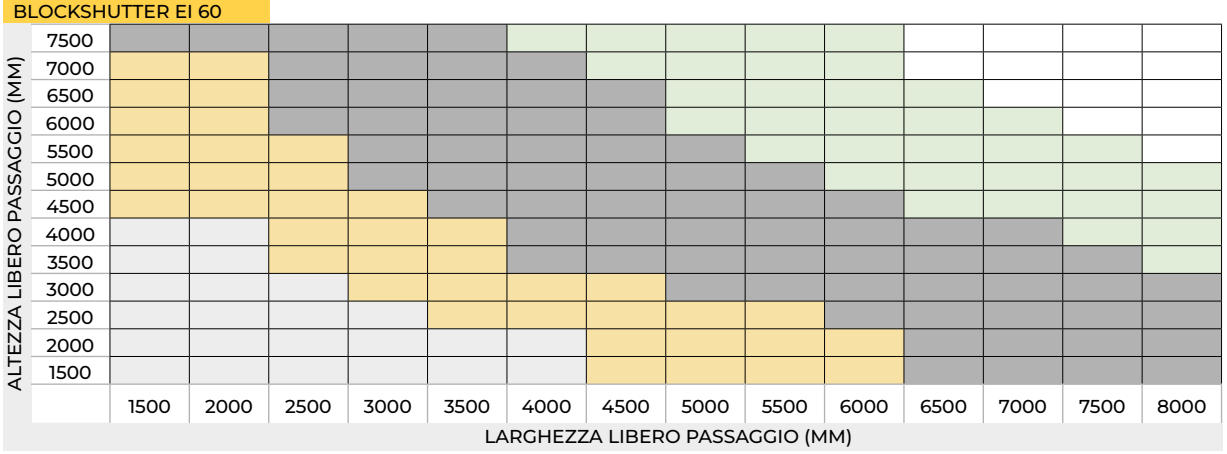

FT 10-25-20
400 V

FT 30-40-20
400 V

FT 40-75-20
400 V

FTU 50-110-20
400 V

BLOCKSHUTTER EI 120

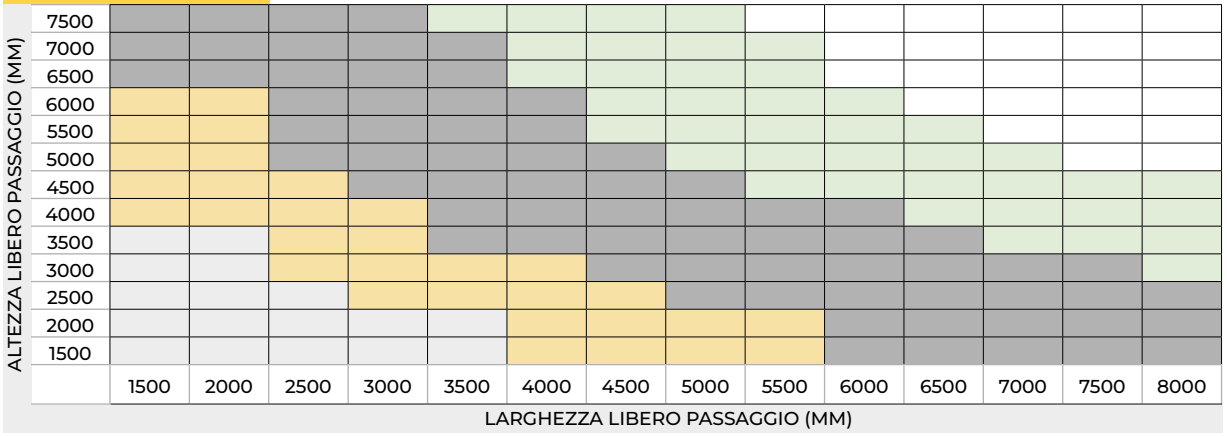

FT 10-25-20
400 V

FT 30-40-20
400 V

FT 40-75-20
400 V

FTU 50-110-20
400 V

LGAI Technological Center, S.A. (APPLUS)
Campus UAB - Ronda de la Font del Carme s/n
08193 Bellaterra (Barcelona)
T +34 93 567 20 00
CIF: A-63207492
www.appluslaboratories.com

CERTIFICATE OF CONSTANCY OF PERFORMANCE

LGAI Technological Center, S.A. (APPLUS)
Notified Body Nr. 0370

No. 0370-CPR-6358

In compliance with Regulation (EU) Nr.305/2011 of the European Parliament and of the Council of 9 March 2011 (the Construction Products Regulation or CPR), this certificate applies to the construction product:

PEDESTRIAN DOORSETS, INDUSTRIAL, COMMERCIAL, GARAGE DOORS AND OPENABLE WINDOWS.
COVERED BY EN 13241:2003+A2:2016.

PRODUCT: **SERRANDA TAGLIAFUOCO BLOCKSHUTTER E90**

Placed on the market under the name of:

CONEGLIANO GROUP SRL.

VIA CAMPOLONGO N 1/E – ZONA INDUSTRIALE RAMERA
31010 MARENO DI PIAVE (TV) ITALY

And produced in the manufacturing plant:

VIA CAMPOLONGO N 1/E – ZONA INDUSTRIALE RAMERA
31010 MARENO DI PIAVE (TV) ITALY

This certificate attests that all provisions concerning the assessment and verification of constancy of performance described in Annex ZA of the standard

EN 16034:2014

under system 1 for the performance set out in this certificate are applied and that the factory production control conducted by the manufacturer is assessed to ensure the constancy of performance of the construction product.

This certificate was first issued on 10th June 2022 and will remain valid as long as neither the harmonised standard, the construction product, the AVCP methods nor the manufacturing conditions in the plant are modified significantly, unless suspended or withdrawn by the notified product certification body. It is confirmed on 11th November 2022.

The monitoring assessment will be done before 30th November 2023

Bellaterra, 11th November 2022

Xavier Ruiz Peña
Managing Director, Product Cer

This documen

You can check

The manufacture
Marking under his

LGAI Technological Center, S.A. (APPLUS)
Campus UAB - Ronda de la Font del Carme s/n
08193 Bellaterra (Barcelona)
T +34 93 567 20 00
CIF: A-63207492
www.appluslaboratories.com

CERTIFICATE OF CONSTANCY OF PERFORMANCE

LGAI Technological Center, S.A. (APPLUS)
Notified Body Nr. 0370

No. 0370-CPR-4980

In compliance with Regulation (EU) Nr.305/2011 of the European Parliament and of the Council of 9 March 2011 (the Construction Products Regulation or CPR), this certificate applies to the construction product:

PEDESTRIAN DOORSETS, INDUSTRIAL, COMMERCIAL, GARAGE DOORS AND OPENABLE WINDOWS.
COVERED BY EN 13241:2003+A2:2016.

PRODUCT: **BLOCKSHUTTER EI 120**

Placed on the market under the name of:

CONEGLIANO GROUP SRL.

VIA CAMPOLONGO N 1/E – ZONA INDUSTRIALE RAMERA
31010 MARENO DI PIAVE (TV) ITALY

And produced in the manufacturing plant:

VIA CAMPOLONGO N 1/E – ZONA INDUSTRIALE RAMERA
31010 MARENO DI PIAVE (TV) ITALY

This certificate attests that all provisions concerning the assessment and verification of constancy of performance described in Annex ZA of the standard **EN 16034:2014**

under system 1 for the performance set out in this certificate are applied and that the factory production control conducted by the manufacturer is assessed to ensure the constancy of performance of the construction product.

was first issued on 20th November 2020 and will remain valid as long as neither the harmonised product, the AVCP methods nor the manufacturing conditions in the plant are modified by the notified product certification body. It is confirmed on 11th


Blackfire

NOTE

Follow us

MADE IN ITALY

Data, descrizioni e illustrazioni sono indicativi e non impegnano il costruttore.
Tutti i diritti riservati. Proprietà Blackfire.

REV. 2/ NOVEMBRE 2026

Blackfire®
A brand of Conegliano Group

Conegliano Group Srl
Sede legale: Via Campolongo 1/E | Z.I. Ramera | 31010 Mareno di Piave (TV) Italia
Sede operativa: Via Serenissima 1 | 31025 Santa Lucia di Piave (TV) Italia | Tel. 0438 4985
www.blackfireitaly.it | commerciale@blackfireitaly.it