BLOCKSHUTTER

SERRANDA AVVOLGIBILE TAGLIAFUOCO

E 90

ROBUSTEZZA IN ACCIAIO, PROTEZIONE CERTIFICATA, SICUREZZA AUTOMATICA.

E 90



Resistenza certificata
Testata per garantire l'integrità al fuoco a 1000 °C per 90 minuti, con classificazione E 90

Struttura robusta in acciaio
Manto realizzato con elementi orizzontali in acciaio zincato, progettati per garantire stabilità e uniformità della chiusura

Manovra manuale di emergenza
Il motore dispone di manovra manuale di emergenza a catena, per consentire la movimentazione della serranda quando necessario

Sicurezza durante la discesa
Un dispositivo ottico-acustico fornito di serie segnala il movimento della serranda durante la discesa in modalità Gravity Fail Safe, in conformità alle prescrizioni indicate nel catalogo per EN 12604

Made in Italy
Progettata e prodotta presso il nostro stabilimento italiano

MADE IN ITALY

PRESTAZIONI CERTIFICATE

RESISTENZA AL FUOCO

E 90

REQUISITO TERMICO

90 MINUTI A 1000°C

CERTIFICAZIONI

16034:2014

UNI EN 13241:2016

CE

SPECIFICHE TECNICHE

Dimensioni massime libero passaggio (L x H)	12000 x 8000 mm
Dimensioni minime libero passaggio (L x H)	1000 x 1000 mm
Peso al m^2	25 kg
Spessore delle doghe	30 mm
Resistenza al vento	Classe 2
Durabilità della chiusura automatica alla degradazione	2 (cicli da 10.000 fino a 49.999)
Sistema AVPC	Sistema 1 / Sistema 3
Norme di riferimento	EN 16034:2014 - EN13241:2016

PERCHE' SCEGLIERE BLOCKSHUTTER E 90

- Possibilità di posa anche su struttura in acciaio rivestito
- Grandi dimensioni
- Guide laterali dedicate
- Manovra manuale di emergenza
- Sicurezza ottico-acustica
- Centralina integrata
- Riarmo automatico dopo l'allarme
- Non necessita di batteria tampone
- Motorizzazione per differenti esigenze
- Finiture personalizzabili
- Motore Gravity Fail Safe: discesa sicura in caso di mancanza di corrente

INSTALLAZIONE E 90

MURO

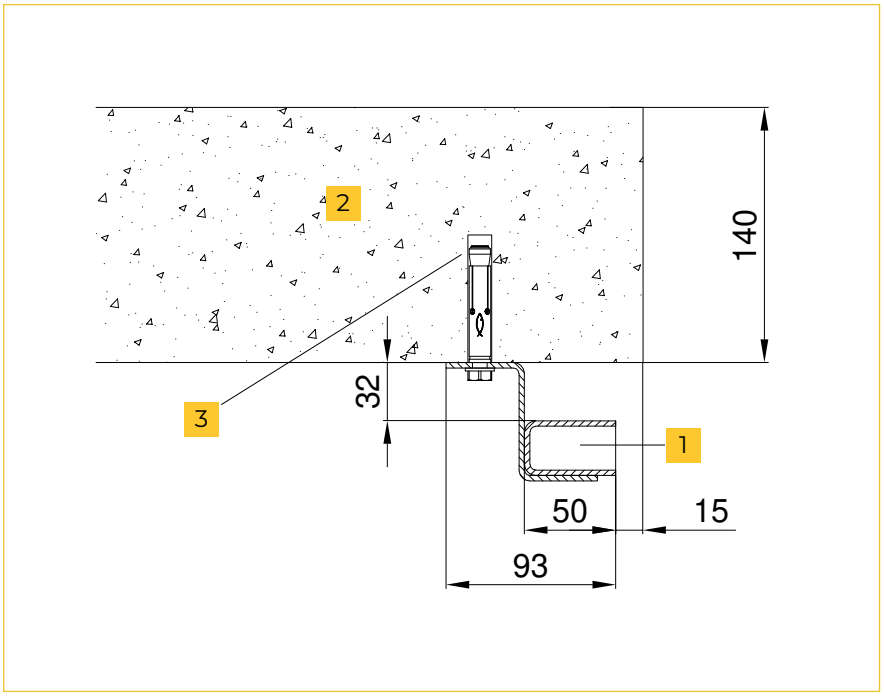

1. Guida
2. Muratura
3. Tassello

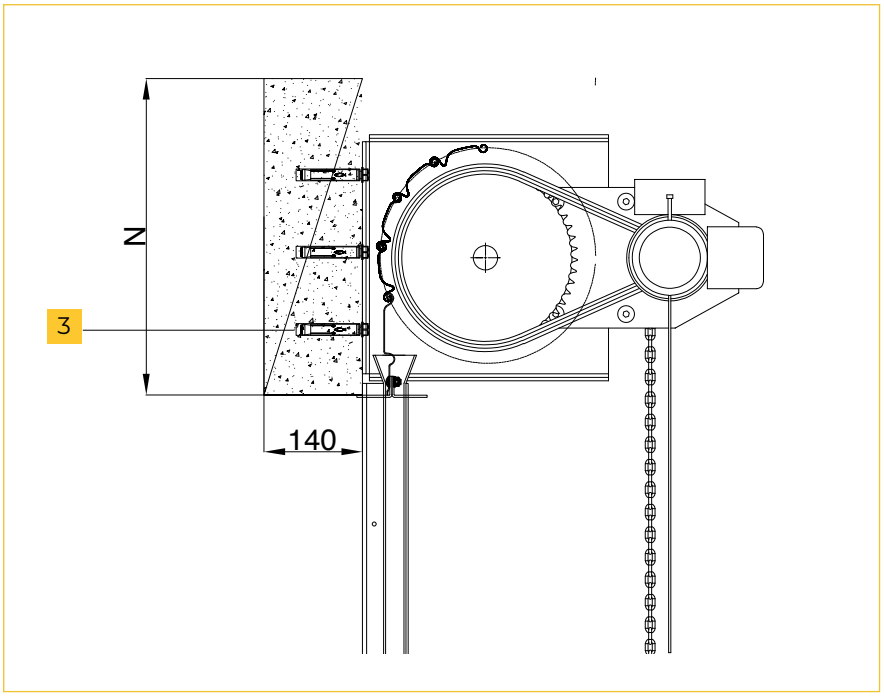

REQUISITI DI INSTALLAZIONE

Parete in muratura compatta	Spessore minimo 140 mm
Densità minima della parete	1450 Kg/m^3
Fissaggio a struttura con tasselli	Guide: FAZ II 10 x 80 passo 500 mm Bandiere: FAZ II 10 x 80 mm

INSTALLAZIONE E 90

STRUTTURA IN ACCIAIO RIVESTITA

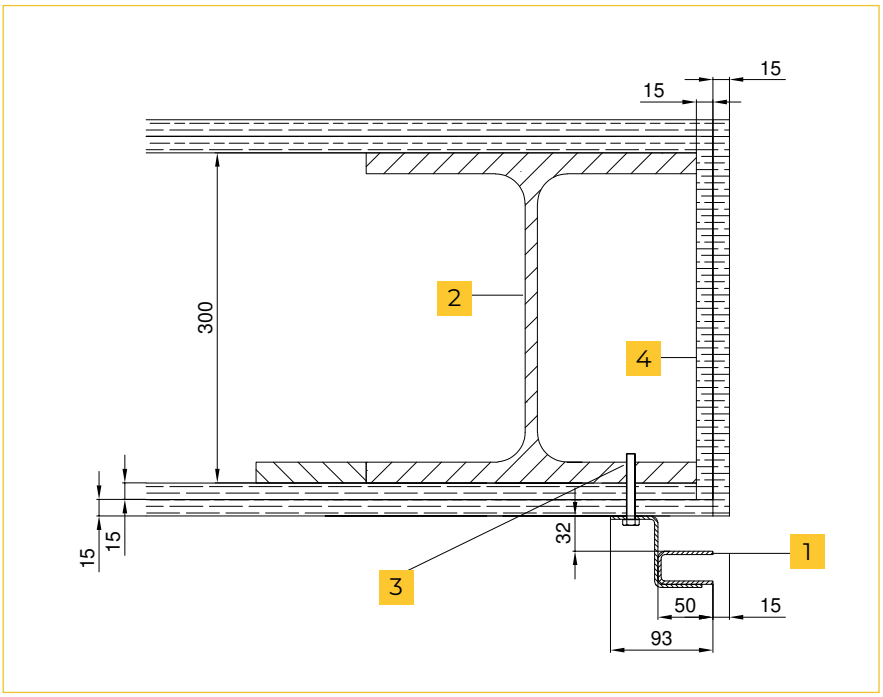

1. Guida
2. Profilo HEA 300
3. Vite
4. Lastra cartongesso

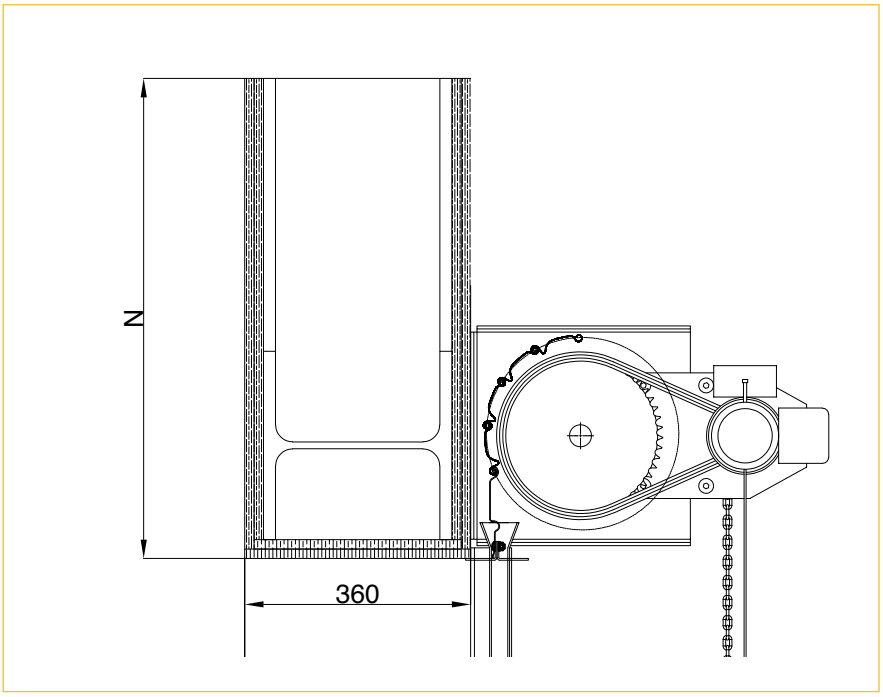

REQUISITI DI INSTALLAZIONE

Struttura metallica rivestita	Profilo HEA 300
Rivestimento in lastre cartongesso	Doppia lastra Knauf GKF15 - Spessore 15 mm
Fissaggio a struttura con viti	Testa esagonale autoforante 6,3 x 50 mm

Su richiesta: distanziali fissaggio guide e mensole su cartongesso

INSTALLAZIONE E 90

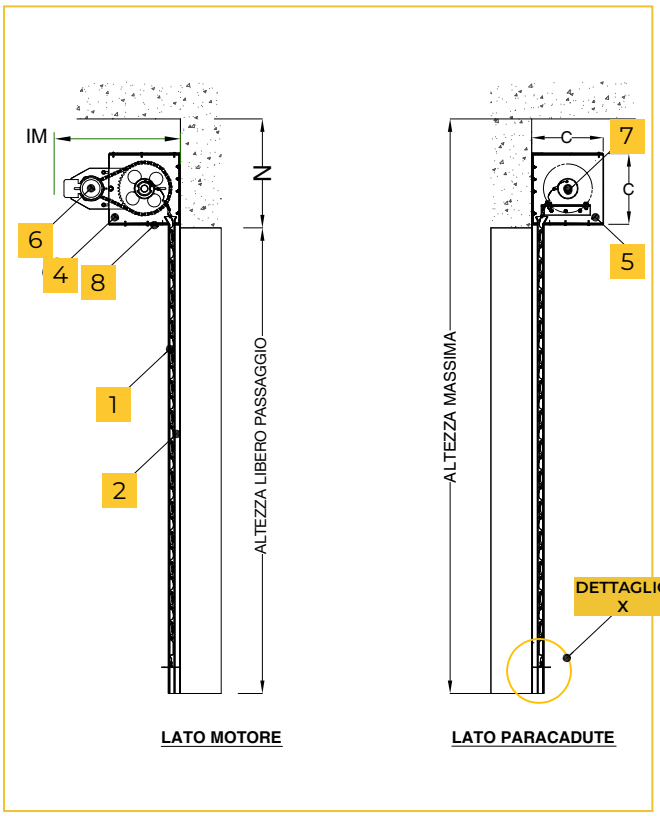

1. Manto serranda

2. Guide di scorrimento

3. Albero di avvolgimento

4. Mensola lato motore

5. Mensola lato anticaduta

6. Motore

7. Dispositivo anticaduta

8. Cassonetto di tamponamento

DETTAGLIO X

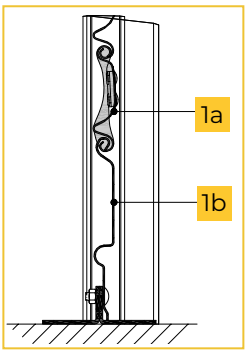

1a. Elemento in acciaio zincato, monolamiera passo 71 mm completo di fermastecca in acciaio

1b. Terminale in acciaio zincato, monolamiera passo 140 mm, con doppio angolare di battuta inferiore 50 x 30 mm

INGOMBRI CON LARGHEZZA < 3000 MM

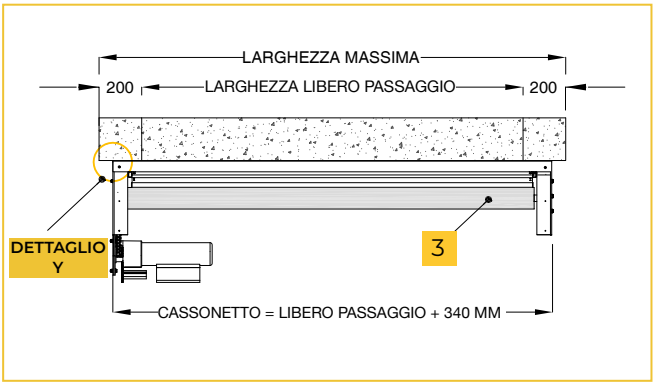

INGOMBRI CON LARGHEZZA > 3000 MM

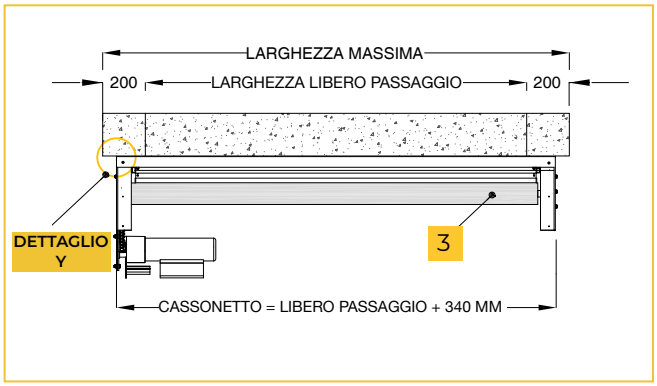

DETTAGLIO Y

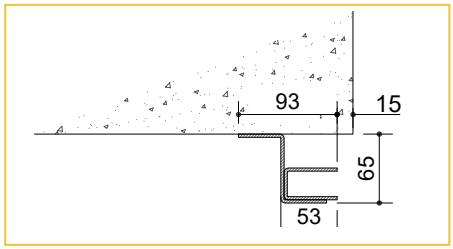

DETTAGLIO Y

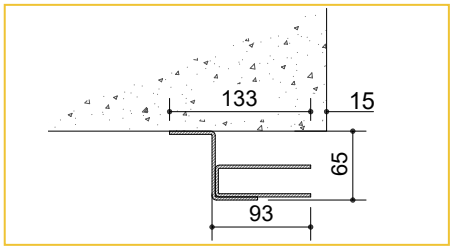

- Guida laterale di scorrimento a “U” 50 x 30 mm e profilo di fissaggio a muro a “Z” 43 x 65 x 43 mm. Realizzato in acciaio zincato
- Oltre larghezza 3000 mm di passaggio le guide diventano 90 x 30 mm

INGOMBRI

MANTO E CASSONETTO

- Manto agganciato ad un albero di sostegno, opportunamente dimensionato, e mantenuto in sospensione da due robuste bandiere in acciaio
- Cassonetto in lamiera zincata pressopiegata per un ulteriore protezione al fuoco

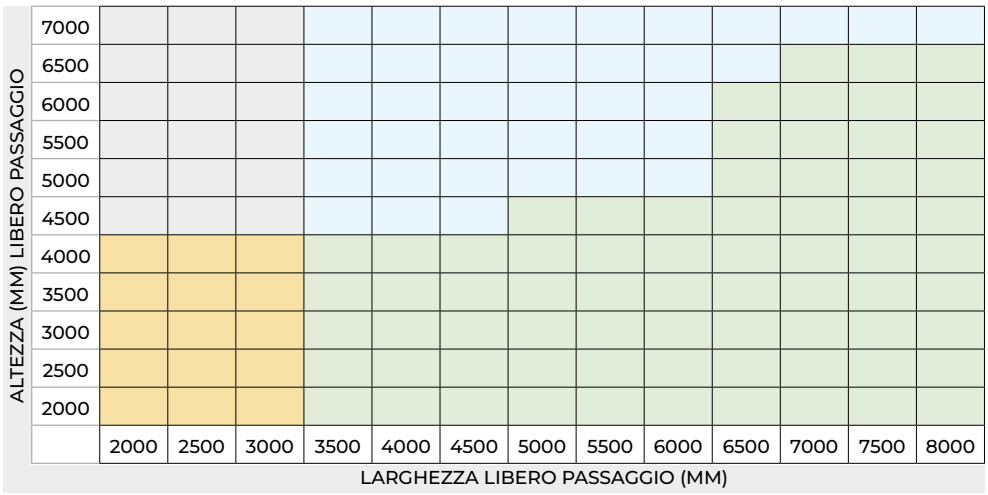

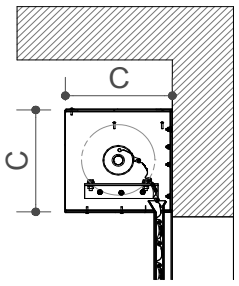

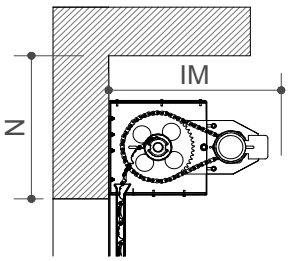

N = 420
C = 350x350
IM = 600

N = 470
C = 400x400
IM = 600

N = 520
C = 450x450
IM = 700

N = 620
C = 550x550
IM = 800

CARATTERISTICHE GUIDE LATERALI DI SCORRIMENTO

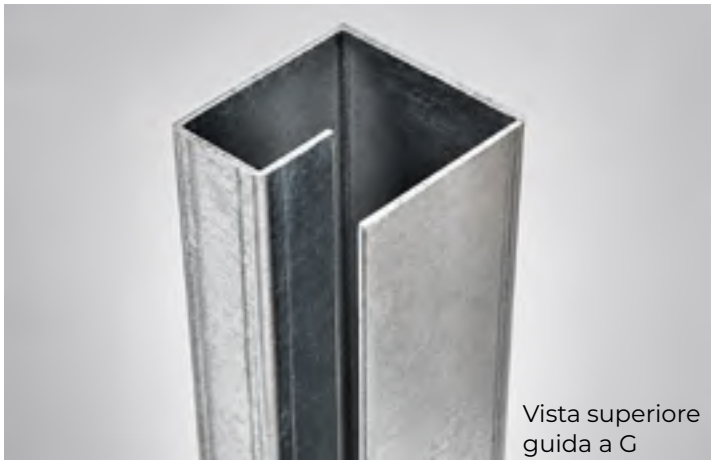
Vista superiore guida a G

- **Guide ad "U" (standard)** in acciaio zincato, 3 mm di spessore, profondità variabile in funzione della larghezza del foro luce
- **Guide a "G" (optional)** robuste, per aumentare la resistenza al carico del vento o a vortici interni all'edificio. Complete di ganci antistrappo applicati agli elementi

Importante: le guide laterali di scorrimento sono obbligatorie

Installazione guide in oltreluce (misure valide fino a lunghezza libero passaggio 6000 mm)

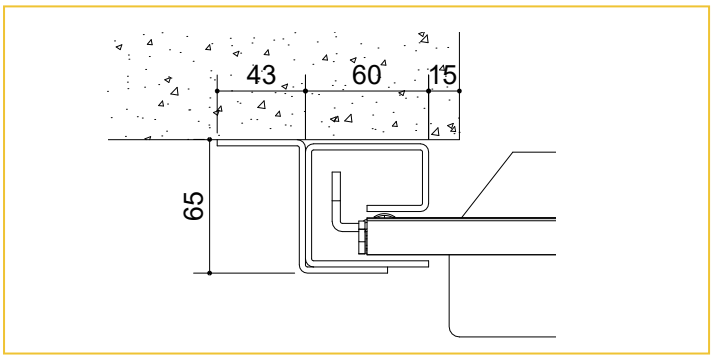

MODELLO GUIDA	DIMENSIONI AVVOLGIBILE L X H MAX. (MM)	DIMENSIONI GUIDA L X P MAX. (MM)
GE90	10000 X 8000 (libero passaggio)	80 x 80

COSTRUZIONE PORTALE BLOCKSHUTTER E 90 – EW 120 – EI 60 – EI 120

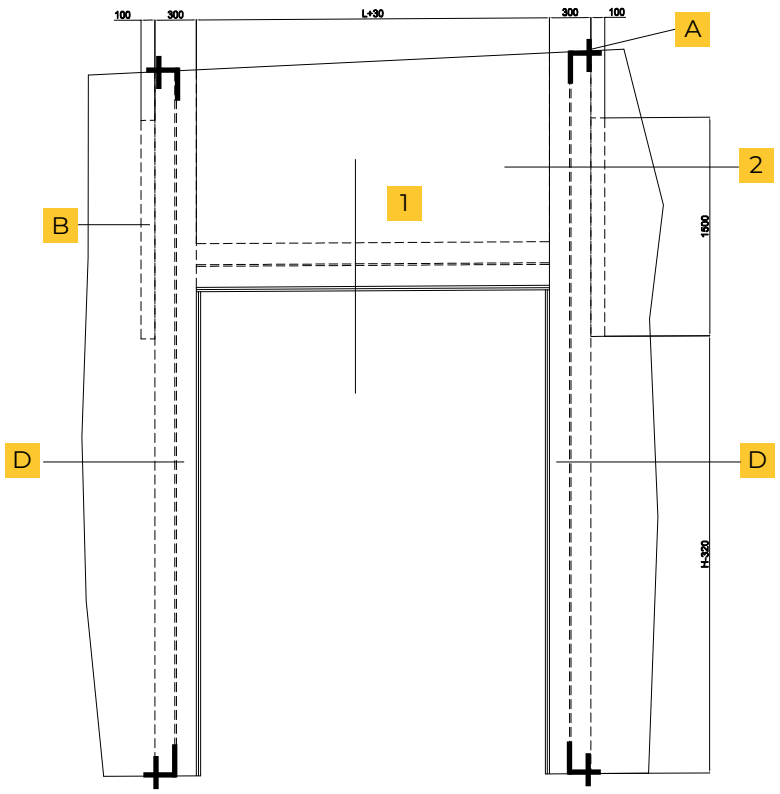

A. Barra filettata Ø 12 mm

B. Piastra 100x 1500 x 8,5 mm

C. HEA 300

D. Lastra Knauf 15 mm

Vedi rapporto di valutazione N.EFR-17-000928 Istituto Efectis per Knauf

1

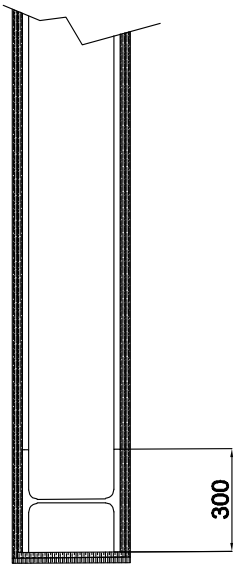

2

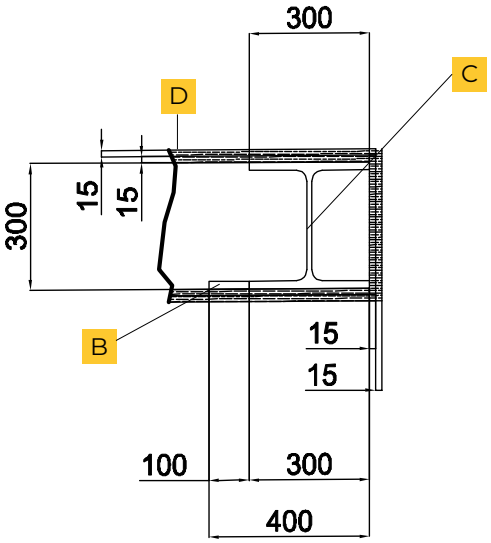

MOTORIZZAZIONE ESTERNA BLOCKSHUTTER E 90 – EW 120 – EI 60 – EI 120

FORNITURA STANDARD CON COMANDO UOMO PRESENTE

MOTORE ESTERNO CON CENTRALE
A BASSA TENSIONE INCLUSA



Motore JM150 - JM 500
Alimentazione **230 V** (1P+N+T)
Motore JM750 - JM 1000
Alimentazione **400 V** (3P+N+T)
IP32

MOTORE ESTERNO CON CENTRALE
A BASSA TENSIONE ESTERNA





Motore JM1500
Alimentazione **400 V** (3P+N+T)
IP32

ACCESSORI INCLUSI

LAMPEGGIANTE SIRENA



Alimentazione 24 VDC
40mA - 114dB
IP44
Ø 92,5 mm

PULSANTE DI EMERGENZA

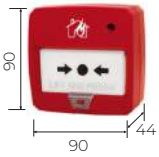

Alimentazione 9-30 VDC
46mA
Contatto NA
IP40

SELETTORE A CHIAVE



Comando di apertura
e chiusura
Contatti NA
IP54

ACCESSORI OPTIONAL: KIT PER IL FUNZIONAMENTO STAND-ALONE IN ASSENZA DI IMPIANTO IRAI

CENTRALE RILEVAZIONE INCENDI



Alimentazione 230 VDC
6 A - 2 batterie 12 V 4.5 Ah
IP30

RILEVATORE FUMO



Alimentazione 9-30 VDC
20mA
Contatto NA
IP40
Ø 92 mm

RILEVATORE TERMICO



Alimentazione 9-30 VDC
20mA
Contatto NA
IP40
Ø 92 mm

ACCESSORI OPTIONAL: KIT PER IL FUNZIONAMENTO AUTOMATICO

CENTRALE M-PLUS



Alimentazione 230 VDC AC
Ricevente 433,92 MHz
Pulsantiera integrata
IP54

BARRIERA LIGI 07



Contatto OSE
IP67

RADIOCOMANDO KEY-IN



4 canali rolling code
Frequenza 433,92 MHz

MODULO INTERFACCIA

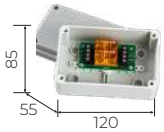

Per il collegamento
motore JM
e centrale M-Plus
IP54

Misure in mm

DIMENSIONAMENTO MOTORI

BLOCKSHUTTER E 90

ALTEZZA LIBERO PASSAGGIO (MM)	1500	2000	2500	3000	3500	4000	4500	5000	5500	6000	6500	7000	7500	8000
7500	500	500	500	550	550	600	600	650	650	650	650	650	650	650
7000	500	500	500	500	550	550	600	600	650	450	450	450	500	500
6500	500	500	500	500	550	550	600	600	400	450	450	450	500	500
6000	450	450	450	450	550	550	550	550	550	600	600	600	600	600
5500	450	450	450	450	550	550	550	550	550	600	600	600	600	600
5000	450	450	450	450	500	500	500	550	550	550	550	550	550	550
4500	450	450	450	450	500	500	500	550	550	550	550	550	550	550
4000	400	400	400	400	500	500	500	550	550	550	550	550	550	550
3500	400	400	400	400	500	500	500	500	550	550	550	550	550	550
3000	350	350	350	350	450	450	450	450	500	500	550	550	550	550
2500	350	350	350	350	450	450	450	450	450	500	500	550	550	550
2000	350	350	350	350	400	400	400	400	400	450	450	450	500	500
1500	350	350	350	350	400	400	400	400	400	450	450	450	500	500

LARGHEZZA LIBERO PASSAGGIO (MM)

JM500 230 V

JM750 400 V

JM1000 400 V

JM1500 400 V

BLOCKSHUTTER EW 120

ALTEZZA LIBERO PASSAGGIO (MM)	1500	2000	2500	3000	3500	4000	4500	5000	5500	6000	6500	7000	7500	8000
7500														
7000														
6500														
6000														
5500														
5000														
4500														
4000														
3500														
3000														
2500														
2000														
1500														

LARGHEZZA LIBERO PASSAGGIO (MM)

JM750 400 V

JM1500 400 V

BLOCKSHUTTER EI 60

ALTEZZA (MM) LIBERO PASSAGGIO	1500	2000	2500	3000	3500	4000	4500	5000	5500	6000	6500	7000	7500	8000
7500														
7000														
6500														
6000														
5500														
5000														
4500														
4000														
3500														
3000														
2500														
2000														
1500														

LARGHEZZA LIBERO PASSAGGIO (MM)

JM1500 400 V

BLOCKSHUTTER EI 120

ALTEZZA LIBERO PASSAGGIO (MM)	1500	2000	2500	3000	3500	4000	4500	5000	5500	6000	6500	7000	7500	8000
7500														
7000														
6500														
6000														
5500														
5000														
4500														
4000														
3500														
3000														
2500														
2000														
1500														

LARGHEZZA LIBERO PASSAGGIO (MM)

JM1500 400 V

MOTORIZZAZIONE ESTERNA BLOCKSHUTTER E 90 – EW 120 – EI 60 – EI 120

FORNITURA STANDARD CON COMANDO UOMO PRESENTE

MOTORE ESTERNO CON CENTRALE DI GESTIONE MOTORE



Motore FT 10-25-20 | FT 30-40-20 | FT40-75-20
FTU 50-110-20
Alimentazione **400 V** (3P+N+T) - IP54

Misure in mm

ACCESSORI INCLUSI

CENTRALE DI GESTIONE MOTORE



Alimentazione 230 V AC
Presa Shuko 400 V (3P+N+T)
Ingresso allarme NC
Pulsantiera apertura/stop/chiusura
IP65

LAMPEGGIANTE SIRENA



Alimentazione 24 VDC
40mA - 114dB
IP44
Ø 92,5 mm

PULSANTE DI EMERGENZA

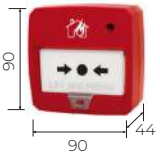

Alimentazione 9-30 VDC
46mA
Contatto NA
IP40

ACCESSORIO OPTIONAL DA COLLEGARE ALLA CENTRALE DI GESTIONE MOTORE

UPS

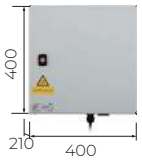

Alimentazione 220-240 V AC
Tensione uscita: 230 V/1 ~
Potenza uscita: 0.36 kW
Frequenza: 50/60 Hz
Temperatura (min/max) 0/40
IP44

ACCESSORI OPTIONAL: KIT PER IL FUNZIONAMENTO STAND-ALONE IN ASSENZA DI IMPIANTO IRAI

CENTRALE RILEVAZIONE INCENDI



Alimentazione 230 VDC
6 A - 2 batterie 12 V 4.5 Ah
IP30

RILEVATORE FUMO



Alimentazione 9-30 VDC
20mA
Contatto NA
IP40
Ø 92 mm

RILEVATORE TERMICO



Alimentazione 9-30 VDC
20mA
Contatto NA
IP40
Ø 92 mm

ACCESSORI OPTIONAL: KIT PER IL FUNZIONAMENTO AUTOMATICO

RICEVENTE BICANALE



Alimentazione 12-24 V DC-AC
2 canali rolling code
433,92 MHz

BARRIERA LIGI 07



Contatto OSE
IP67

RADIOCOMANDO KEY-IN



4 canali rolling code
Frequenza 433,92 MHz

DIMENSIONAMENTO MOTORI

BLOCKSHUTTER EW 120

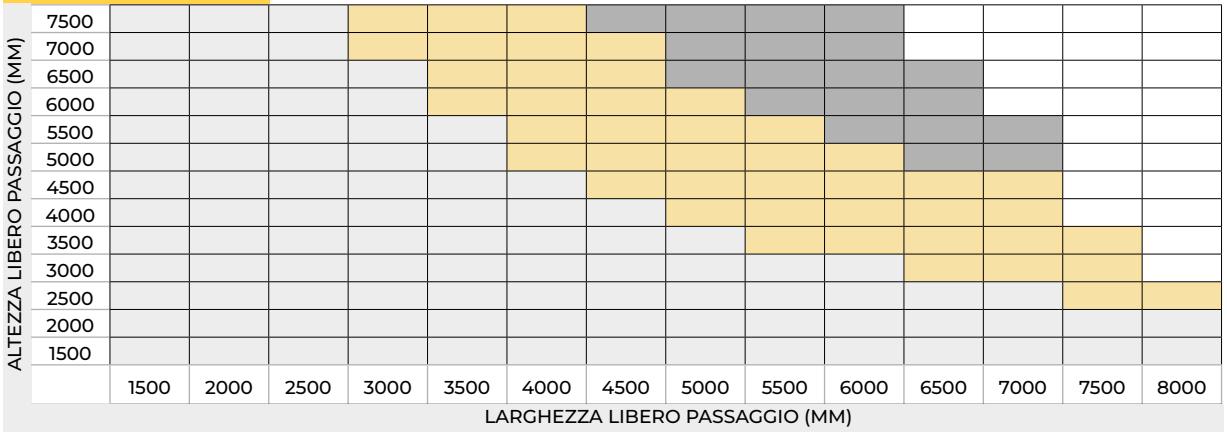

FT 10-25-20
400 V

FT 30-40-20
400 V

FT 40-75-20
400 V

BLOCKSHUTTER EI 60

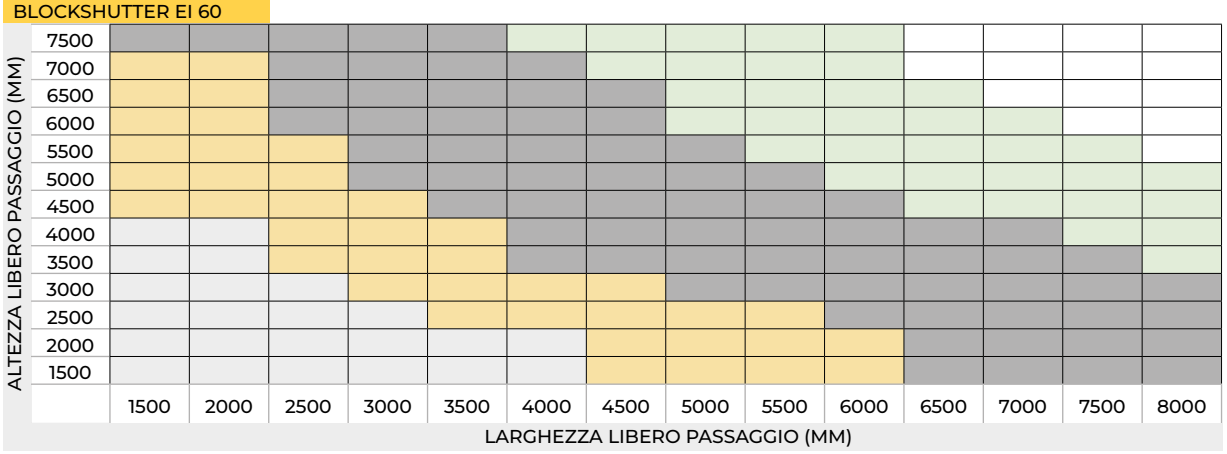

FT 10-25-20
400 V

FT 30-40-20
400 V

FT 40-75-20
400 V

FTU 50-110-20
400 V

BLOCKSHUTTER EI 120

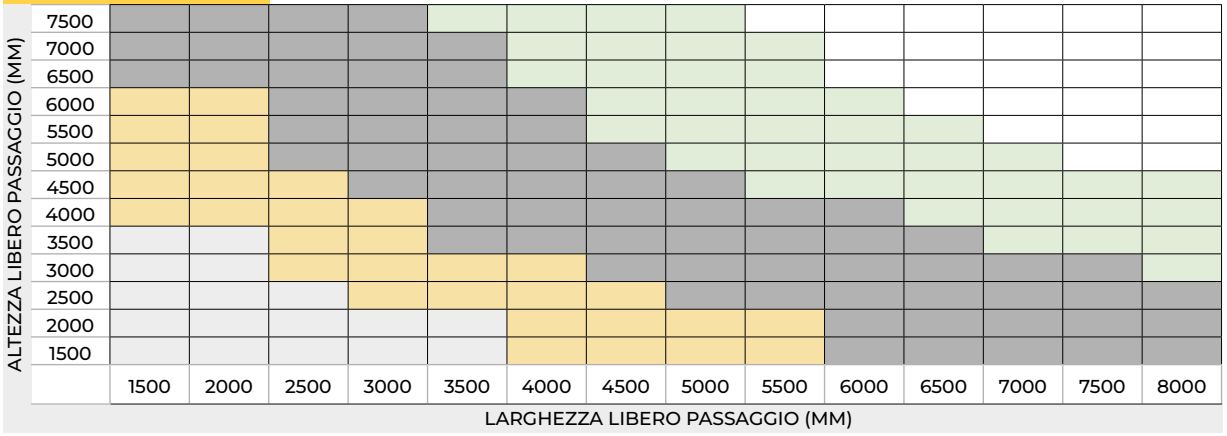

FT 10-25-20
400 V

FT 30-40-20
400 V

FT 40-75-20
400 V

FTU 50-110-20
400 V