BLOCKSHUTTER

SERRANDA AVVOLGIBILE TAGLIAFUOCO

EI 60

EI 120

INTEGRITÀ E ISOLAMENTO TERMICO. PROTEZIONE CERTIFICATA FINO A 120 MINUTI.

EI 60
EI 120



Isolamento termico
Progettata per limitare la trasmissione del calore sul lato non esposto al fuoco, con un incremento della temperatura media non superiore a 140 °C durante il periodo di classificazione

Struttura coibentata in acciaio
Manto realizzato con elementi orizzontali in acciaio zincato, con riempimento interno multistrato in materiale termoisolante ad alte prestazioni

Grandi dimensioni
Dimensioni massima realizzabile: 40 mq

Sistema di sicurezza controllato
Centralina di controllo e avvisatore ottico-acustico gestiscono il sistema in condizioni normali e di emergenza

Made in Italy
Progettata e prodotta presso il nostro stabilimento italiano

MADE IN ITALY

PRESTAZIONI CERTIFICATE

RESISTENZA AL FUOCO

EI 60

EI 120

ISOLAMENTO TERMICO

60 - 120 MINUTI

CERTIFICAZIONI

EN16034:2014
UNI EN 13241:2016

CE

SPECIFICHE TECNICHE

Dimensioni massime libero passaggio (L x H)	12000 x 9000 mm
Dimensioni minime libero passaggio (L x H)	1000 x 1000 mm
Peso m^2	EI 60: 43 kg - EI 120: 56 kg
Spessore delle doghe	58 mm
Resistenza al vento	Classe 2
Trasmittanza termica (U)	EI 60: 2,2 W/ (m^2*K) - EI 120: 1,8 W/ (m^2*K)
Durabilità della chiusura automatica alla degradazione	2 (cicli da 10.000 fino a 49.999)
Sistema AVPC	Sistema 1 / Sistema 3
Norme di riferimento	EN 16034:2014 - EN13241:2016

PERCHE' SCEGLIERE BLOCKSHUTTER EI 60 – EI 120

- Manto coibentato
- Alto isolamento termico
- Possibilità di posa anche su struttura in acciaio rivestito
- Grandi dimensioni
- Guide laterali dedicate
- Manovra manuale di emergenza
- Sicurezza ottico-acustica
- Centralina integrata
- Riarmo automatico dopo l'allarme
- Non necessita di batteria tampone
- Motorizzazione per differenti esigenze
- Finiture personalizzabili
- Motore Gravity Fail Safe: discesa sicura in caso di mancanza di corrente

INSTALLAZIONE EI 60

SU MURO

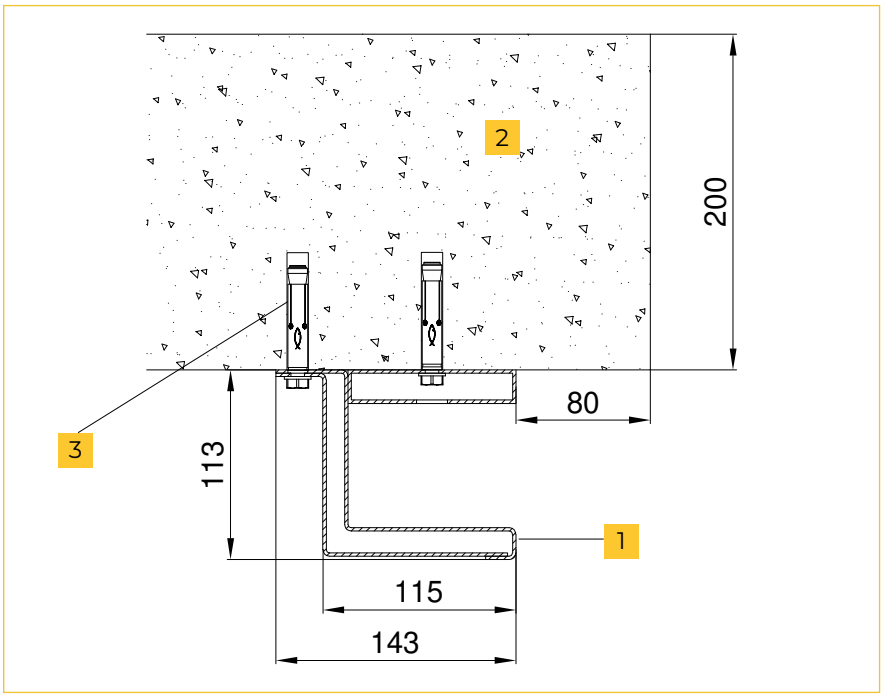

1. Guida
2. Muratura
3. Tassello
4. Barra filettata

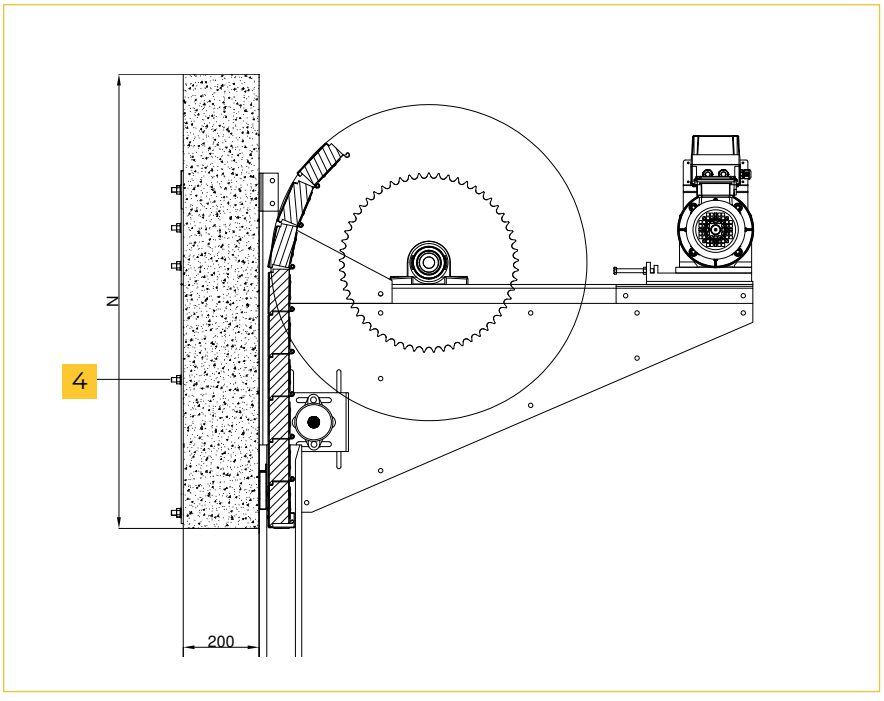

REQUISITI DI INSTALLAZIONE

Parete in muratura compatta	Spessore minimo 200 mm
Densità minima della parete	2043 Kg/m^3
Fissaggio a struttura con tasselli	Guide: FAZ II 10 x 80 passo 500 mm Mensole: barra filettata M12 x 350

INSTALLAZIONE EI 60

STRUTTURA IN ACCIAIO RIVESTITA

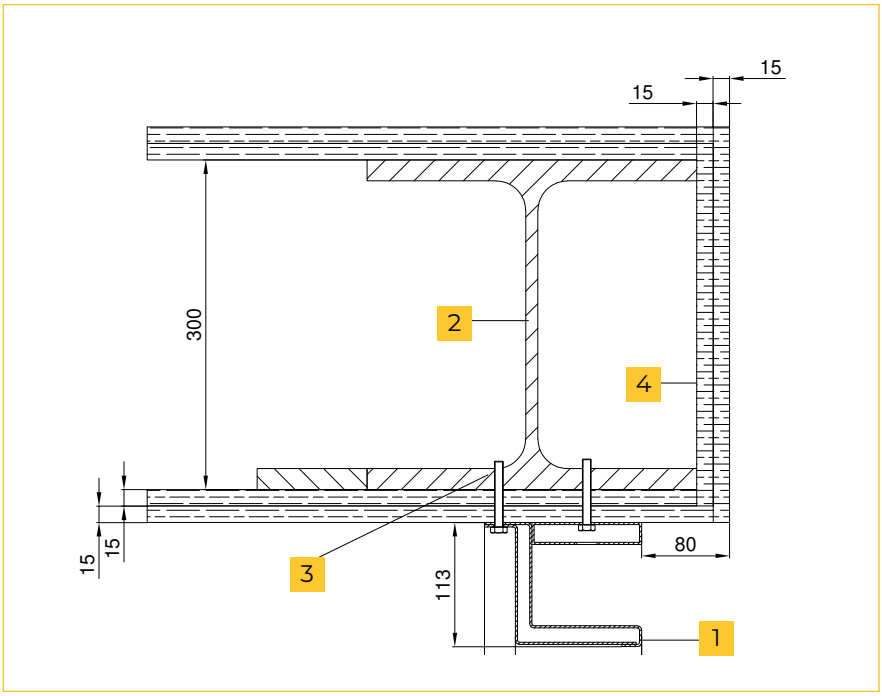

1. Guida
2. Profilo HEA 300
3. Vite
4. Lastra cartongesso

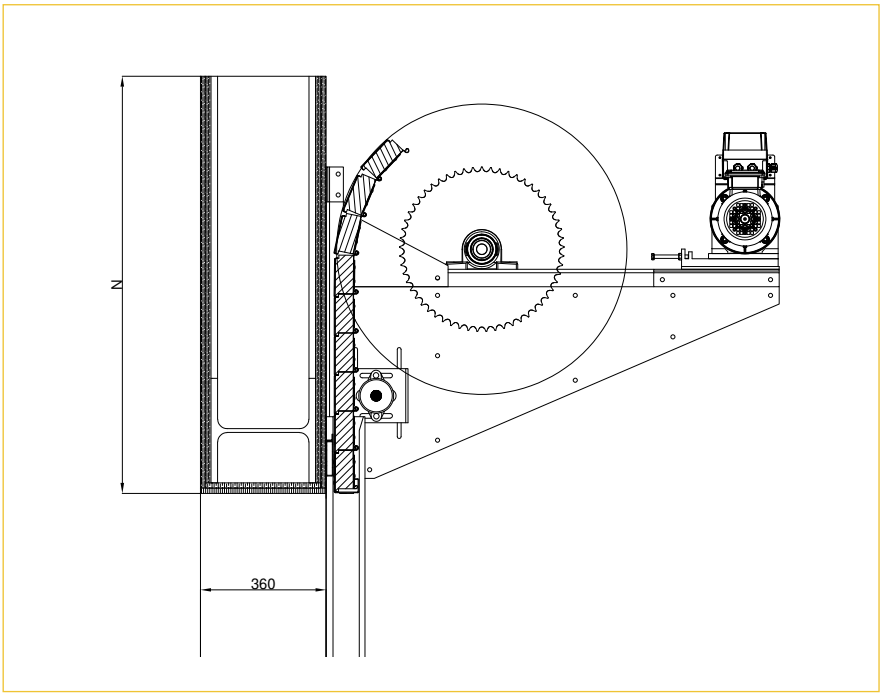

REQUISITI DI INSTALLAZIONE

Struttura metallica rivestita	Profilo HEA 300
Rivestimento in lastre cartongesso	Doppia lastra Knauf GKF15 - Spessore 15 mm
Fissaggio a struttura con viti	Guide: testa esagonale autoforante 6,3 x 50 mm Mensole: vite a testa esagonale M12 x 80

Su richiesta: distanziali fissaggio guide e mensole su cartongesso

INSTALLAZIONE EI 120

SU MURO

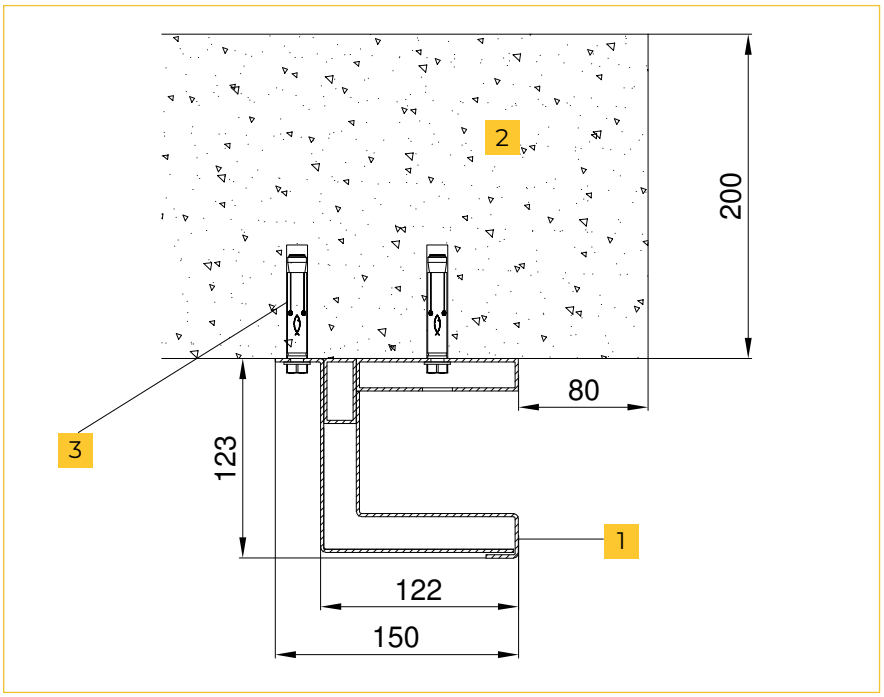

1. Guida
2. Muratura
3. Tassello

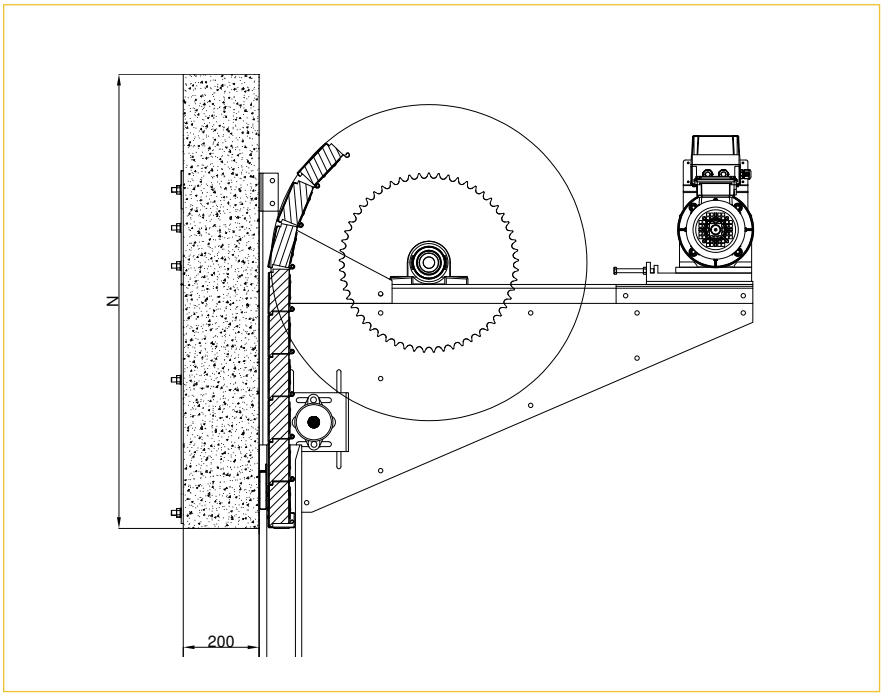

REQUISITI DI INSTALLAZIONE

Parete in muratura compatta	Spessore minimo 200 mm
Densità minima della parete	450 Kg/m^3
Fissaggio a struttura con tasselli	Guide: FAZ II 10 x 80 passo 500 mm Mensole: barra filettata M12 x 350

INSTALLAZIONE EI 120

STRUTTURA IN ACCIAIO RIVESTITA

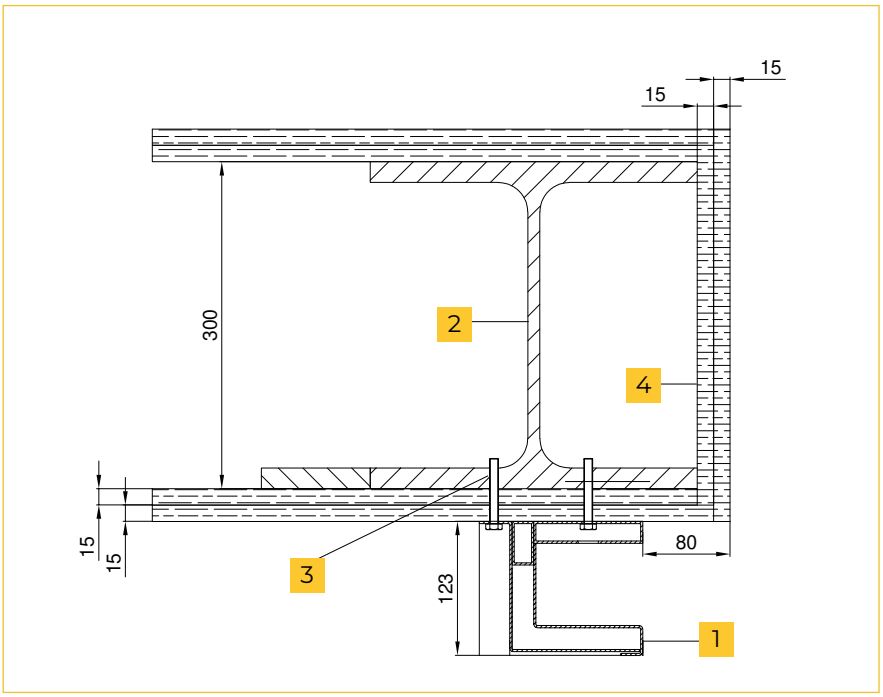

1. Guida
2. Profilo HEA 300
3. Vite
4. Lastra cartongesso

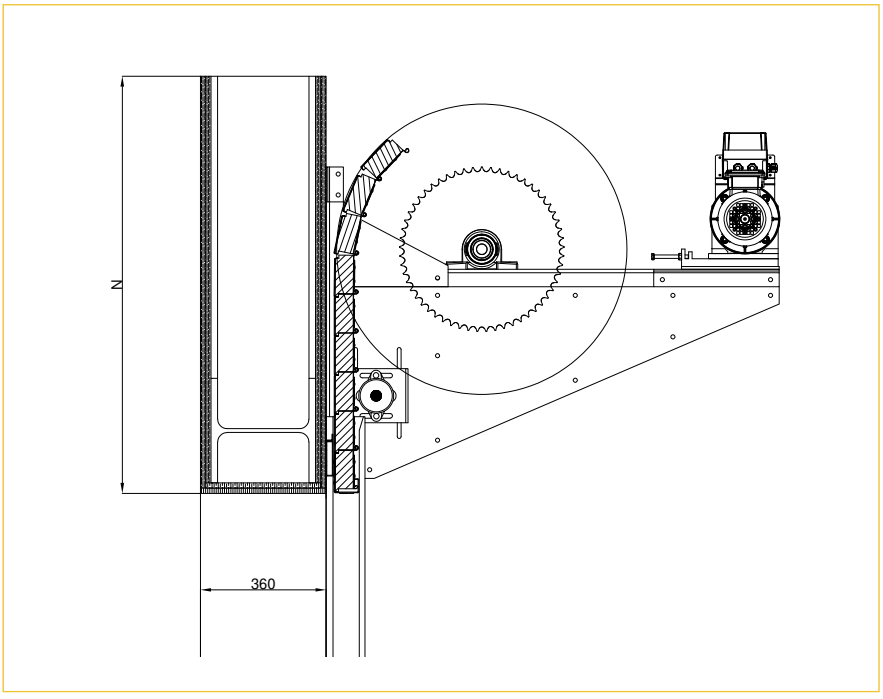

REQUISITI DI INSTALLAZIONE

Struttura metallica rivestita	Profilo HEA 300
Rivestimento in lastre cartongesso	Doppia lastra Knauf GKF15 - Spessore 15 mm
Fissaggio a struttura con viti	Guide: testa esagonale autoforante 6,3 x 50 mm Mensole: vite a testa esagonale M12 x 80

Su richiesta: distanziali fissaggio guide e mensole su cartongesso

INSTALLAZIONE EI 60 – EI 120

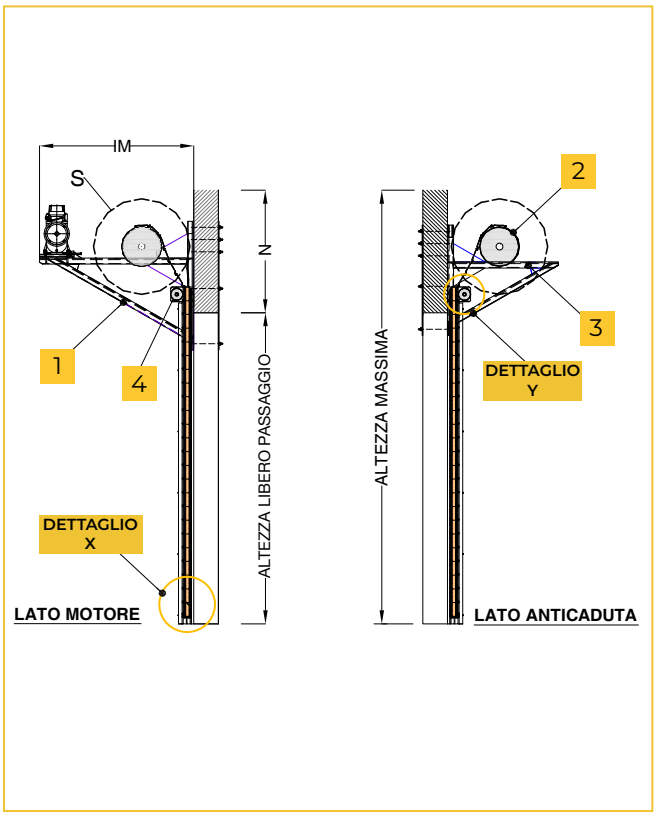

1. Staffa di supporto in acciaio per motore trifase e sistema di trasmissione
2. Albero di avvolgimento in acciaio
3. Staffa di supporto in acciaio per sistema anticaduta
4. Albero di spinta
5. Guide laterali in acciaio riempite con materiale termoisolante ignifugo e uno strato di guarnizione termoespandente su altezza totale

DETTAGLIO X

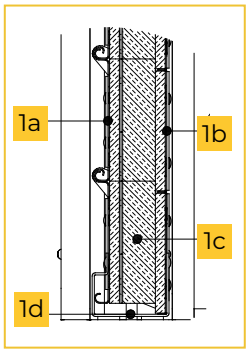

1a. Profilo interno in acciaio zincato
1b. Profilo esterno in acciaio zincato
1c. Profilo centrale in materiale coibente
1d. Profilo ad "U" in acciaio con guarnizione termoespandente su larghezza totale

DETTAGLIO Y

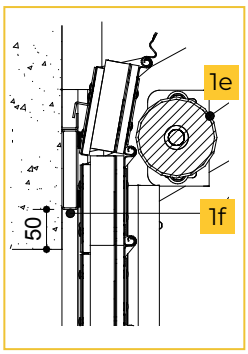

1e. Albero di tenuta in acciaio
1f. Traverso tubolare e profilo ad "L" con guarnizione termoespandente su larghezza totale

INGOMBRI CON LARGHEZZA < 7000 MM

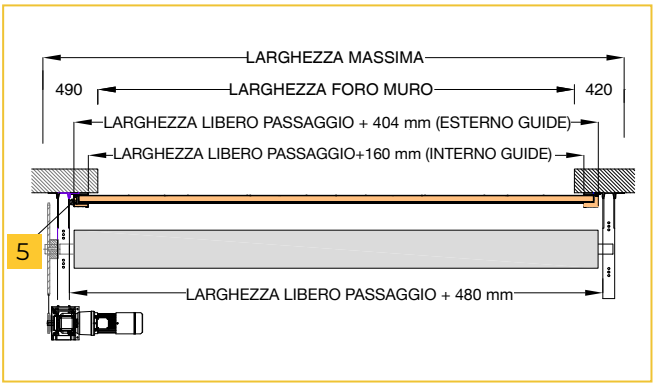

INGOMBRI CON LARGHEZZA > 7000 MM

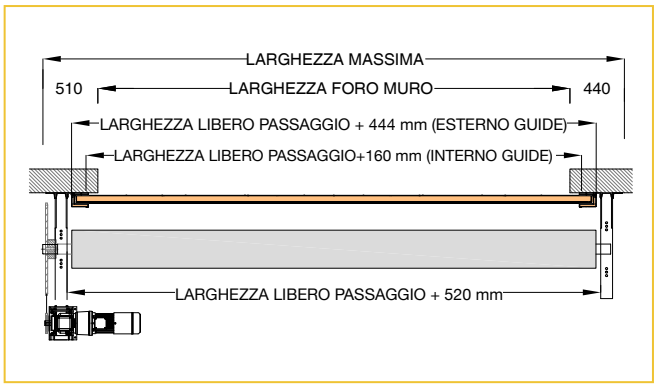

INGOMBRI

MANTO E CASSONETTO

- Sistema di sospensione composto da due robuste staffe in acciaio sulle quali sono fissati i supporti dell'albero di sostegno adeguatamente dimensionato.
- Manto invitato nelle guide laterali da un albero di tenuta posizionato dalla parte interna dell'avvolgimento; nella parte esterna presente un tubolare con guarnizioni termoespandenti per sigillare e contenere le fiamme.
- Protezione frontale composta da un sistema a labirinto che congiunge il tubolare frontale al manto avvolgibile.

ALTEZZA LIBERO PASSAGGIO (mm)	N INGOMBRO SUPERIORE	S Ø AVVOLGIMENTO	IM INGOMBRO MOTORE
2000	1050	650	1050
2500	1050	700	1150
3000	1150	750	1150
3500	1150	800	1300
4000	1150	800	1300
4500	1250	850	1400
5000	1250	850	1400
5500	1250	900	1500
6000	1250	900	1500
6500	1250	900	1500
7000	1350	950	1650
7500	1350	950	1650
8000	1350	1000	1650

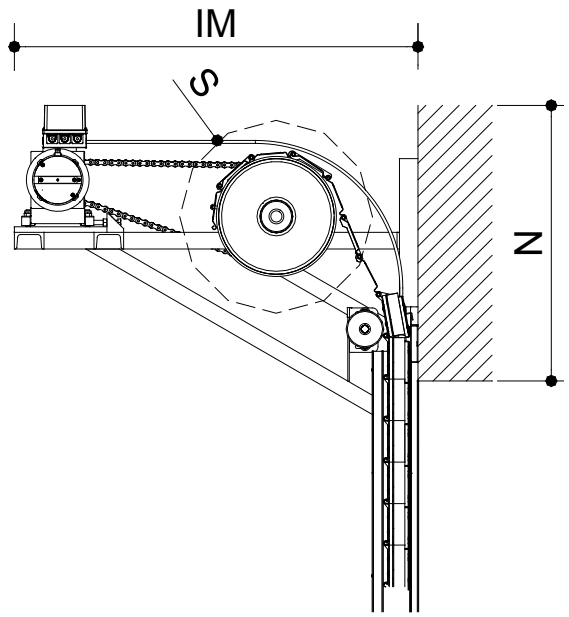

COSTRUZIONE PORTALE BLOCKSHUTTER E 90 – EW 120 – EI 60 – EI 120

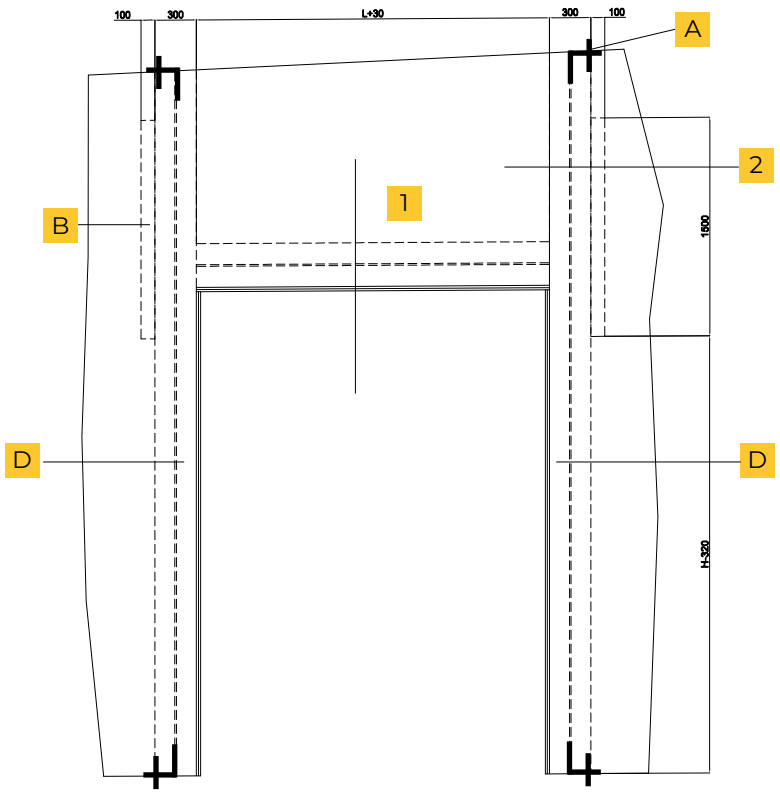

A. Barra filettata Ø 12 mm

B. Piastra 100x 1500 x 8,5 mm

C. HEA 300

D. Lastra Knauf 15 mm

Vedi rapporto di valutazione N.EFR-17-000928 Istituto Efectis per Knauf

1

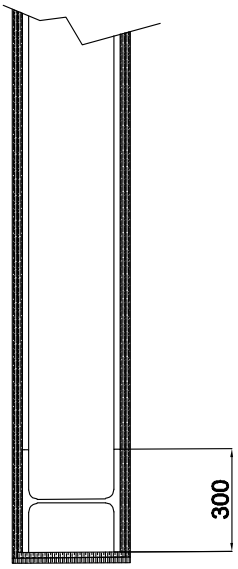

2

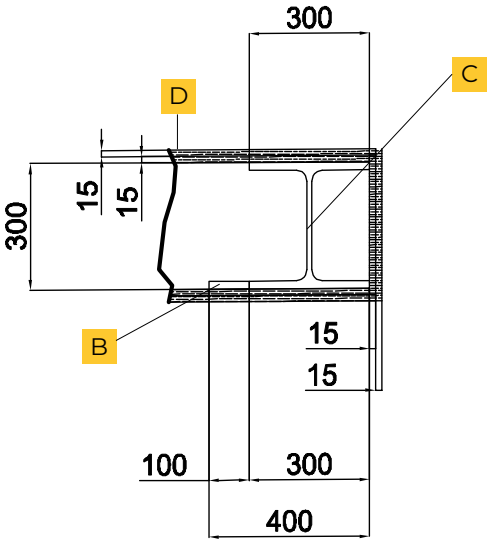

MOTORIZZAZIONE ESTERNA BLOCKSHUTTER E 90 – EW 120 – EI 60 – EI 120

FORNITURA STANDARD CON COMANDO UOMO PRESENTE

MOTORE ESTERNO CON CENTRALE
A BASSA TENSIONE INCLUSA



Motore JM150 - JM 500
Alimentazione **230 V** (1P+N+T)
Motore JM750 - JM 1000
Alimentazione **400 V** (3P+N+T)
IP32

MOTORE ESTERNO CON CENTRALE
A BASSA TENSIONE ESTERNA





Motore JM1500
Alimentazione **400 V** (3P+N+T)
IP32

ACCESSORI INCLUSI

LAMPEGGIANTE SIRENA



Alimentazione 24 VDC
40mA - 114dB
IP44
Ø 92,5 mm

PULSANTE DI EMERGENZA

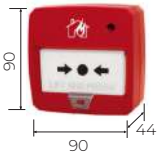

Alimentazione 9-30 VDC
46mA
Contatto NA
IP40

SELETTORE A CHIAVE



Comando di apertura
e chiusura
Contatti NA
IP54

ACCESSORI OPTIONAL: KIT PER IL FUNZIONAMENTO STAND-ALONE IN ASSENZA DI IMPIANTO IRAI

CENTRALE RILEVAZIONE INCENDI



Alimentazione 230 VDC
6 A - 2 batterie 12 V 4.5 Ah
IP30

RILEVATORE FUMO



Alimentazione 9-30 VDC
20mA
Contatto NA
IP40
Ø 92 mm

RILEVATORE TERMICO



Alimentazione 9-30 VDC
20mA
Contatto NA
IP40
Ø 92 mm

ACCESSORI OPTIONAL: KIT PER IL FUNZIONAMENTO AUTOMATICO

CENTRALE M-PLUS



Alimentazione 230 VDC AC
Ricevente 433,92 MHz
Pulsantiera integrata
IP54

BARRIERA LIGI 07



Contatto OSE
IP67

RADIOCOMANDO KEY-IN



4 canali rolling code
Frequenza 433,92 MHz

MODULO INTERFACCIA

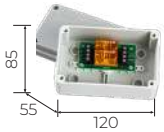

Per il collegamento
motore JM
e centrale M-Plus
IP54

Misure in mm

DIMENSIONAMENTO MOTORI

BLOCKSHUTTER E 90

ALTEZZA LIBERO PASSAGGIO (MM)	1500	2000	2500	3000	3500	4000	4500	5000	5500	6000	6500	7000	7500	8000
7500	500	500	500	550	550	600	600	650	650	650	650	650	650	650
7000	500	500	500	500	550	550	600	600	650	450	450	450	500	500
6500	500	500	500	500	550	550	600	600	400	450	450	450	500	500
6000	450	450	450	450	550	550	550	550	550	600	600	600	600	600
5500	450	450	450	450	550	550	550	550	550	600	600	600	600	600
5000	450	450	450	450	500	500	500	550	550	550	550	550	550	550
4500	450	450	450	450	500	500	500	550	550	550	550	550	550	550
4000	400	400	400	400	500	500	500	550	550	550	550	550	550	550
3500	400	400	400	400	500	500	500	500	550	550	550	550	550	550
3000	350	350	350	350	450	450	450	450	500	500	550	550	550	550
2500	350	350	350	350	450	450	450	450	450	500	500	550	550	550
2000	350	350	350	350	400	400	400	400	400	450	450	450	500	500
1500	350	350	350	350	400	400	400	400	400	450	450	450	500	500

LARGHEZZA LIBERO PASSAGGIO (MM)

JM500 230 V

JM750 400 V

JM1000 400 V

JM1500 400 V

BLOCKSHUTTER EW 120

ALTEZZA LIBERO PASSAGGIO (MM)	1500	2000	2500	3000	3500	4000	4500	5000	5500	6000	6500	7000	7500	8000
7500														
7000														
6500														
6000														
5500														
5000														
4500														
4000														
3500														
3000														
2500														
2000														
1500														

LARGHEZZA LIBERO PASSAGGIO (MM)

JM750 400 V

JM1500 400 V

BLOCKSHUTTER EI 60

ALTEZZA (MM) LIBERO PASSAGGIO	1500	2000	2500	3000	3500	4000	4500	5000	5500	6000	6500	7000	7500	8000
7500														
7000														
6500														
6000														
5500														
5000														
4500														
4000														
3500														
3000														
2500														
2000														
1500														

LARGHEZZA LIBERO PASSAGGIO (MM)

JM1500 400 V

BLOCKSHUTTER EI 120

ALTEZZA LIBERO PASSAGGIO (MM)	1500	2000	2500	3000	3500	4000	4500	5000	5500	6000	6500	7000	7500	8000
7500														
7000														
6500														
6000														
5500														
5000														
4500														
4000														
3500														
3000														
2500														
2000														
1500														

LARGHEZZA LIBERO PASSAGGIO (MM)

JM1500 400 V

MOTORIZZAZIONE ESTERNA BLOCKSHUTTER E 90 – EW 120 – EI 60 – EI 120

FORNITURA STANDARD CON COMANDO UOMO PRESENTE

MOTORE ESTERNO CON CENTRALE DI GESTIONE MOTORE



Motore FT 10-25-20 | FT 30-40-20 | FT40-75-20
FTU 50-110-20
Alimentazione **400 V** (3P+N+T) - IP54

Misure in mm

ACCESSORI INCLUSI

CENTRALE DI GESTIONE MOTORE



Alimentazione 230 V AC
Presa Shuko 400 V (3P+N+T)
Ingresso allarme NC
Pulsantiera apertura/stop/chiusura
IP65

LAMPEGGIANTE SIRENA



Alimentazione 24 VDC
40mA - 114dB
IP44
Ø 92,5 mm

PULSANTE DI EMERGENZA

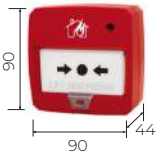

Alimentazione 9-30 VDC
46mA
Contatto NA
IP40

ACCESSORIO OPTIONAL DA COLLEGARE ALLA CENTRALE DI GESTIONE MOTORE

UPS

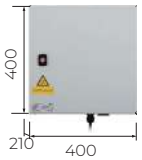

Alimentazione 220-240 V AC
Tensione uscita: 230 V/1 ~
Potenza uscita: 0.36 kW
Frequenza: 50/60 Hz
Temperatura (min/max) 0/40
IP44

ACCESSORI OPTIONAL: KIT PER IL FUNZIONAMENTO STAND-ALONE IN ASSENZA DI IMPIANTO IRAI

CENTRALE RILEVAZIONE INCENDI



Alimentazione 230 VDC
6 A - 2 batterie 12 V 4.5 Ah
IP30

RILEVATORE FUMO



Alimentazione 9-30 VDC
20mA
Contatto NA
IP40
Ø 92 mm

RILEVATORE TERMICO



Alimentazione 9-30 VDC
20mA
Contatto NA
IP40
Ø 92 mm

ACCESSORI OPTIONAL: KIT PER IL FUNZIONAMENTO AUTOMATICO

RICEVENTE BICANALE



Alimentazione 12-24 V DC-AC
2 canali rolling code
433,92 MHz

BARRIERA LIGI 07



Contatto OSE
IP67

RADIOCOMANDO KEY-IN



4 canali rolling code
Frequenza 433,92 MHz

DIMENSIONAMENTO MOTORI

BLOCKSHUTTER EW 120

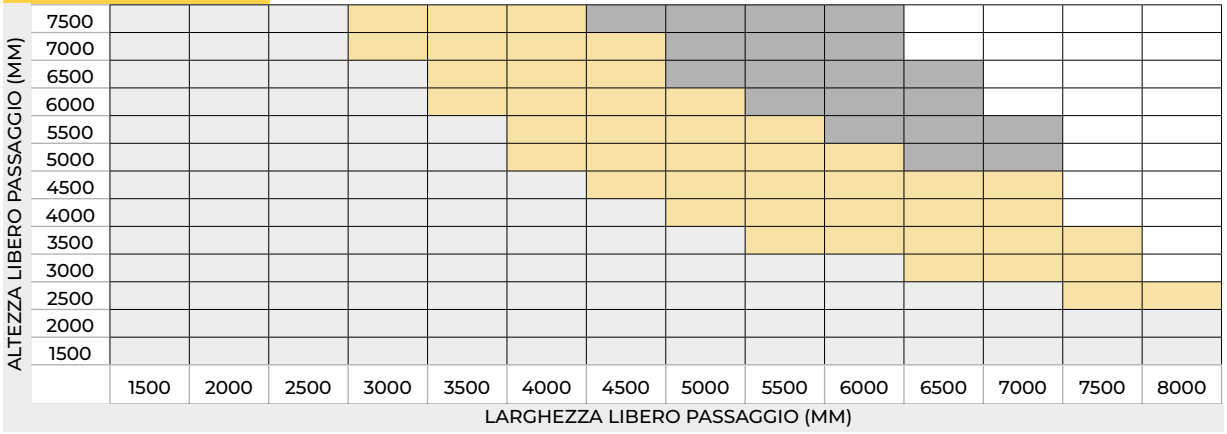

FT 10-25-20
400 V

FT 30-40-20
400 V

FT 40-75-20
400 V

BLOCKSHUTTER EI 60

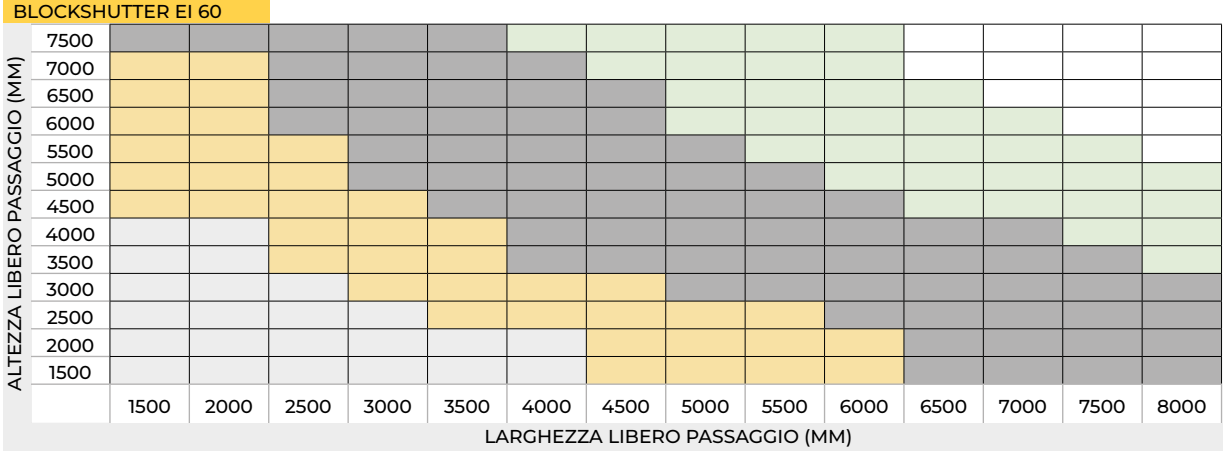

FT 10-25-20
400 V

FT 30-40-20
400 V

FT 40-75-20
400 V

FTU 50-110-20
400 V

BLOCKSHUTTER EI 120

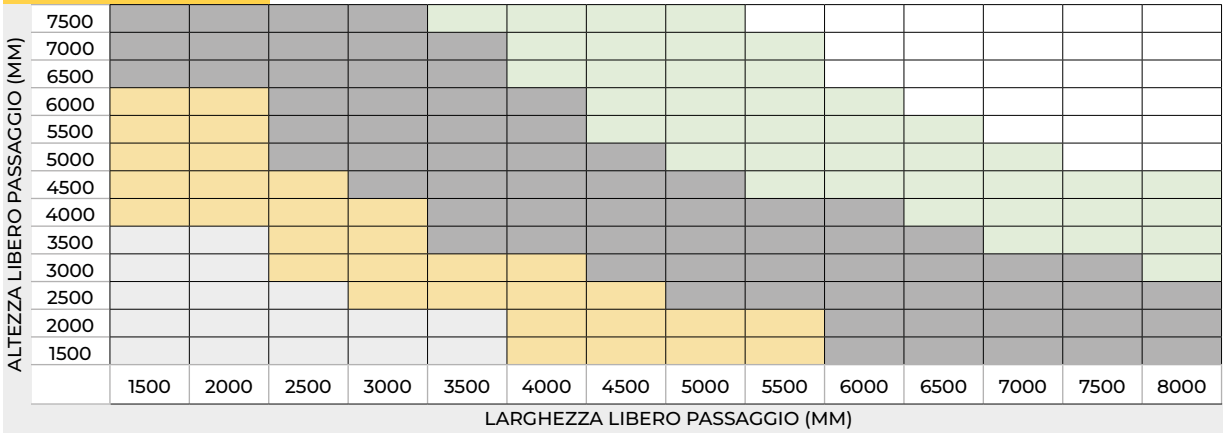

FT 10-25-20
400 V

FT 30-40-20
400 V

FT 40-75-20
400 V

FTU 50-110-20
400 V