# BLOCKSHUTTER

## SERRANDA AVVOLGIBILE TAGLIAFUOCO

## EW 120

### PROTEZIONE DAL FUOCO E DALL'IRRAGGIAMENTO TERMICO.

EW 120



**Integrità al fuoco**
Progettata per garantire l'integrità al fuoco per 120 minuti, contribuendo alla compartimentazione dell'edificio in caso di incendio

**Riduzione dell'irraggiamento termico**
La classificazione EW 120 combina l'integrità al fuoco con la limitazione dell'irraggiamento termico sul lato non esposto per 120 minuti

**Struttura coibentata in acciaio**
Manto realizzato con elementi orizzontali in acciaio zincato a doppia parete, coibentati internamente con materiale termoisolante ad alte prestazioni

**Sistema di sicurezza controllato**
Centralina di controllo con selettore a chiave, mentre l'avvisatore ottico-acustico segnala la discesa della serranda in caso di allarme

**Made in Italy**
Progettata e prodotta presso il nostro stabilimento italiano

**MADE IN ITALY**

# PRESTAZIONI CERTIFICATE

**RESISTENZA AL FUOCO**

EW 120

**REQUISITO TERMICO**

120 MINUTI A 1000°C

**CERTIFICAZIONI**

EN16034:2014
UNI EN 13241:2016

CE

# SPECIFICHE TECNICHE

| | |
|---|---|
| Dimensioni massime libero passaggio (L x H) | 12000 x 9000 mm |
| Dimensioni minime libero passaggio (L x H) | 1000 x 1000 mm |
| Peso $m^2$ | 33 kg |
| Spessore delle doghe | 24,5 mm |
| Resistenza al vento | Classe 2 |
| Durabilità della chiusura automatica alla degradazione | 2 (cicli da 10.000 fino a 49.999) |
| Sistema AVPC | Sistema 1 / Sistema 3 |
| Norme di riferimento | EN 16034:2014 - EN13241:2016 |

# PERCHE' SCEGLIERE BLOCKSHUTTER EW 120

- Manto coibentato
- Possibilità di posa anche su struttura in acciaio rivestito
- Grandi dimensioni
- Guide laterali dedicate
- Manovra manuale di emergenza
- Sicurezza ottico-acustica
- Centralina integrata
- Riarmo automatico dopo l'allarme
- Non necessita di batteria tampone
- Motorizzazione per differenti esigenze
- Finiture personalizzabili
- Motore Gravity Fail Safe: discesa sicura in caso di mancanza di corrente

# INSTALLAZIONE EW 120

## MURO

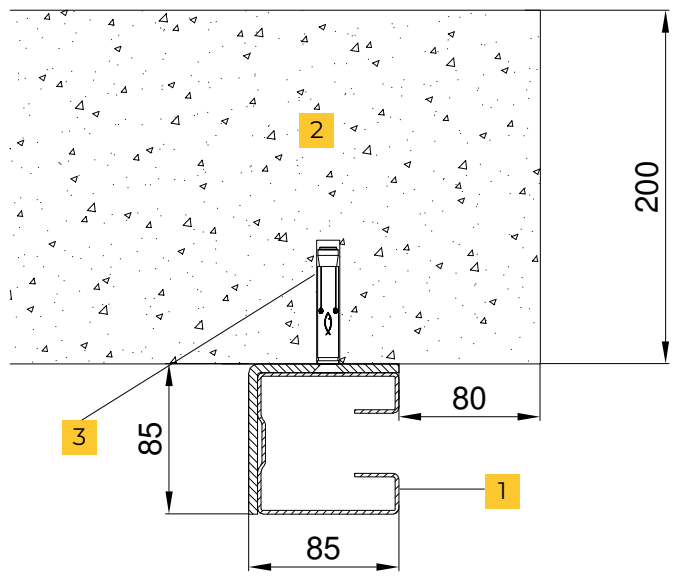


1. Guida
2. Muratura
3. Tassello

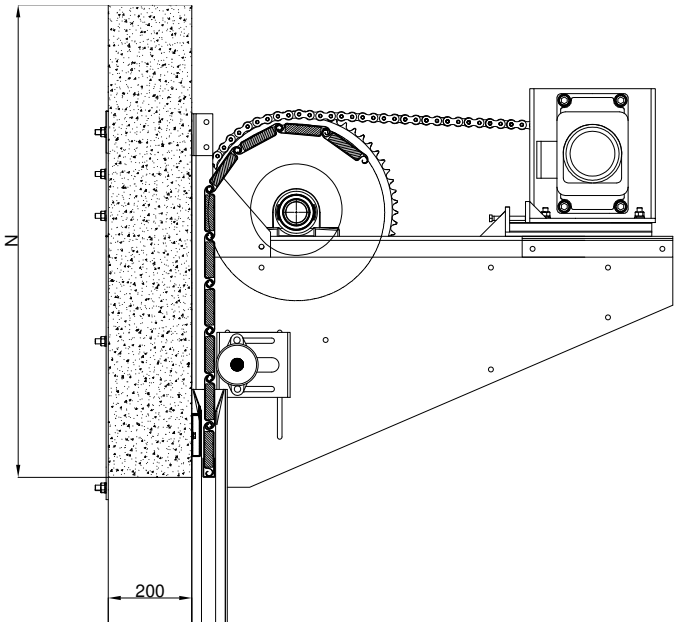


# REQUISITI DI INSTALLAZIONE

| | |
|---|---|
| Parete in muratura compatta | Spessore minimo 200 mm |
| Densità minima della parete | 450 Kg/m$^3$ |
| Fissaggio a struttura con tasselli | Guide: FAZ II 10 x 80 passo 500 mm<br>Mensole: barra filettata M12 x 350 |

# INSTALLAZIONE EW 120

## STRUTTURA IN ACCIAIO RIVESTITA

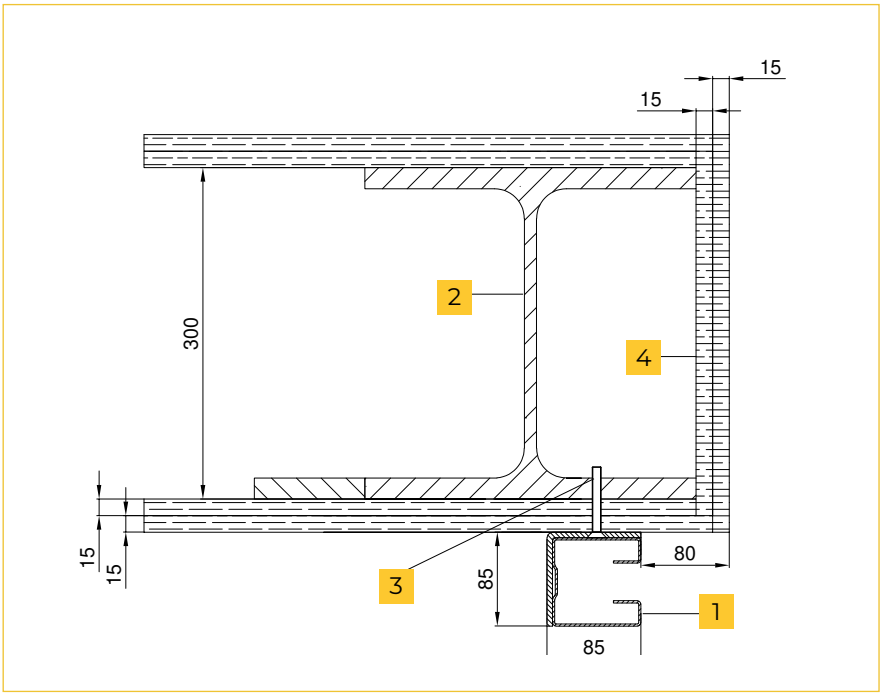


1. Guida
2. Profilo HEA 300
3. Vite
4. Lastra cartongesso

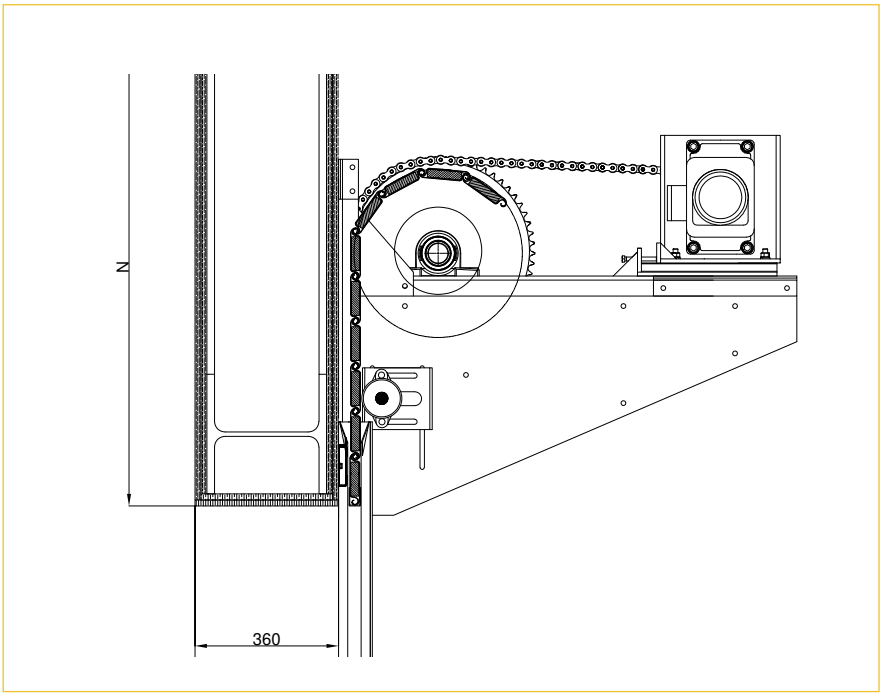


# REQUISITI DI INSTALLAZIONE

| | |
|---|---|
| Struttura metallica rivestita | Profilo HEA 300 |
| Rivestimento in lastre cartongesso | Doppia lastra Knauf GKF15 - Spessore 15 mm |
| Fissaggio a struttura con viti | Guide: testa esagonale autoforante 6,3 x 50 mm<br>Mensole: vite a testa esagonale M12 x 80 |

**Su richiesta**: distanziali fissaggio guide e mensole su cartongesso

# INSTALLAZIONE EW 120

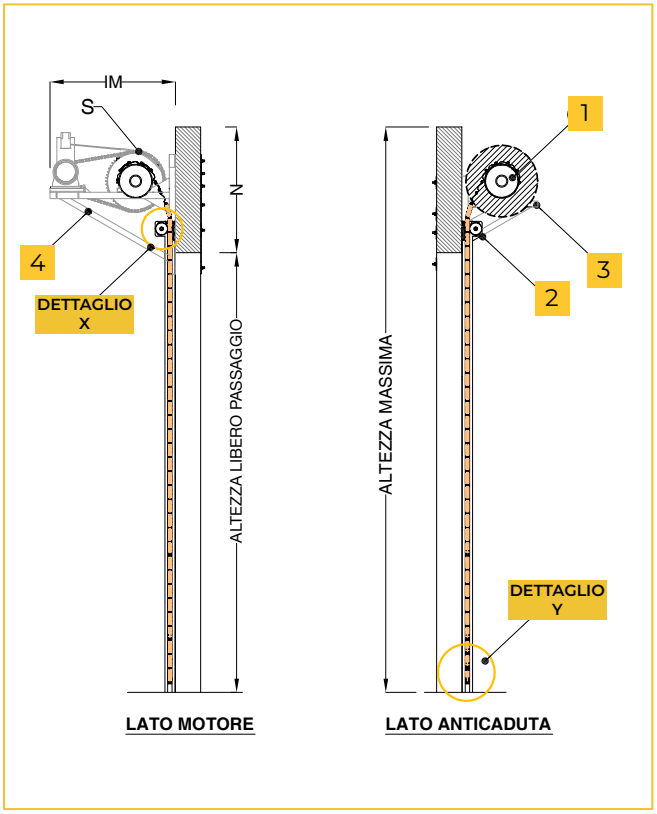


**1.** Albero di avvolgimento

**2.** Albero di spinta

**3.** Staffa di supporto in acciaio per sistema anticaduta

**4.** Staffa di supporto in acciaio per motore trifase e sistema di trasmissione

**5.** Guide laterali in acciaio riempite con materiale termoisolante ignifugo e uno strato di guarnizione termoespandente su altezza totale

## DETTAGLIO X

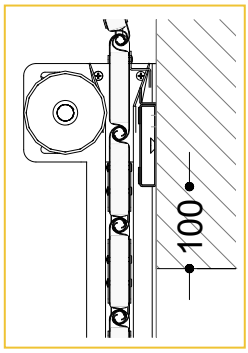


Profilo a labirinto in acciaio zincato con guarnizione termoespandente su larghezza totale

## DETTAGLIO Y

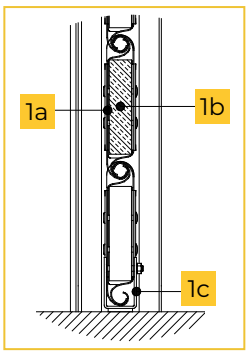


**1a.** Elemento in acciaio zincato

**2a.** Materiale termoisolante resistente al fuoco

**3a**. Profilo ad "U" in acciaio con guarnizione termoespandente su larghezza totale

LARGHEZZA LIBERO PASSAGGIO

## INGOMBRI CON LARGHEZZA < 8000 MM

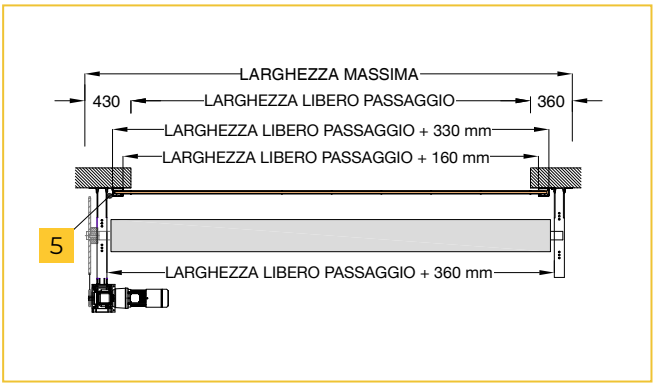


## INGOMBRI CON LARGHEZZA > 8000 MM

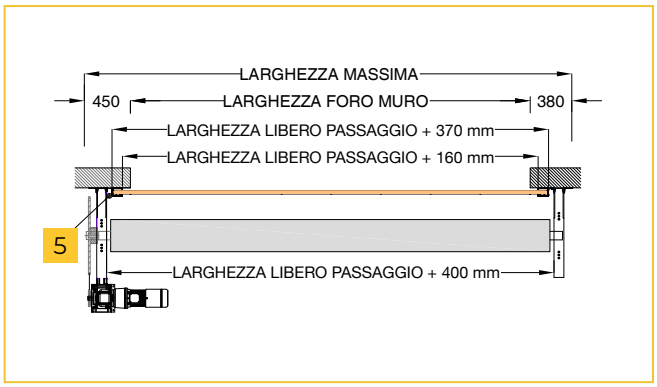

# INGOMBRI

## MANTO E STAFFE

- Sistema di sospensione composto da due robuste staffe in acciaio sulle quali sono fissati i supporti dell'albero di sostegno adeguatamente dimensionato.
- Manto invitato nelle guide laterali da un albero di tenuta posizionato dalla parte interna dell'avvolgimento; nella parte esterna presente un tubolare con guarnizioni termoespandenti per sigillare e contenere le fiamme.
- Protezione frontale composta da un sistema a labirinto che congiunge il tubolare frontale al manto avvolgibile.

| ALTEZZA LIBERO PASSAGGIO (mm) | N INGOMBRO SUPERIORE | S Ø AVVOLGIMENTO | IM INGOMBRO MOTORE |
|---|---|---|---|
| 2000 | 900 | 460 | 950 |
| 2500 | 900 | 500 | 950 |
| 3000 | 900 | 500 | 950 |
| 3500 | 1000 | 570 | 1000 |
| 4000 | 1000 | 570 | 1000 |
| 4500 | 1000 | 570 | 1000 |
| 5000 | 1050 | 600 | 1100 |
| 5500 | 1100 | 660 | 1100 |
| 6000 | 1100 | 660 | 1100 |
| 6500 | 1100 | 660 | 1100 |
| 7000 | 1100 | 660 | 1100 |
| 7500 | 1150 | 750 | 1200 |
| 8000 | 1150 | 750 | 1200 |

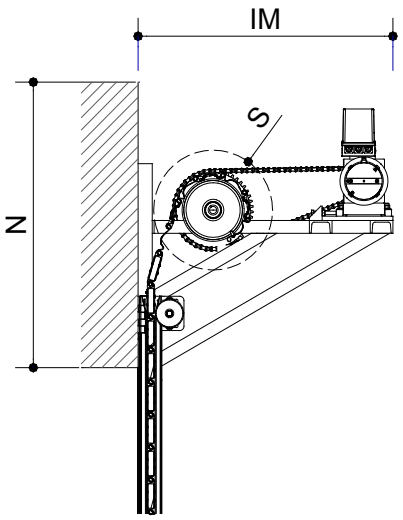


# CARATTERISTICHE GUIDE LATERALI DI SCORRIMENTO


Vista superiore

- Realizzate in acciaio zincato e composte da due elementi: un robusto angolare da fissare alla muratura e un profilo a "C" dove scorre il manto dell'avvolgibile
- Dimensione esterna guide: 80x80 mm (oltre gli 8 m di larghezza passaggio, la profondità delle guide aumenta di 20 mm).
  L'angolare del corpo guida, deve essere fissato dalla estremità della muratura ad una distanza di 80 mm.

Importante: le guide laterali di scorrimento sono obbligatorie

Installazione guide in oltreluce (misure valide fino a lunghezza libero passaggio 8000 mm)

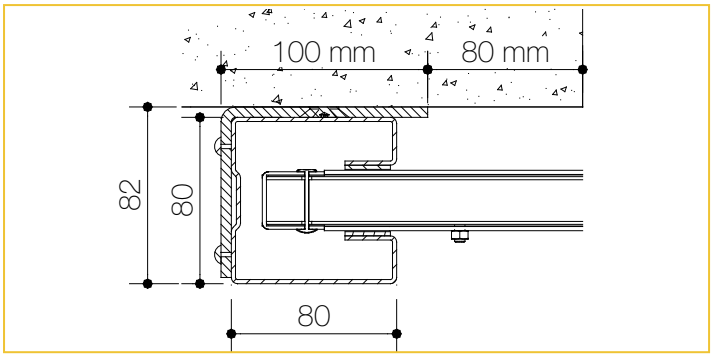


| MODELLO GUIDA | DIMENSIONI AVVOLGIBILE L X H MAX. (MM) | DIMENSIONI GUIDA L X P MAX. (MM) |
|---|---|---|
| GW80 | 12000 X 9000 (libero passaggio) | 100 x 80 |

# COSTRUZIONE PORTALE BLOCKSHUTTER E 90 – EW 120 – EI 60 – EI 120

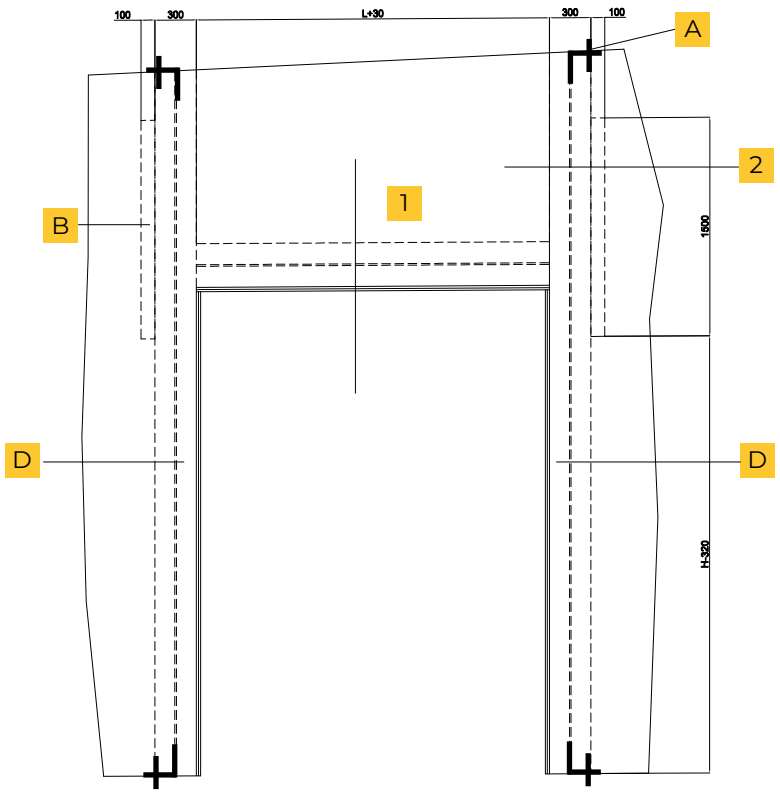


A. Barra filettata Ø 12 mm

B. Piastra 100x 1500 x 8,5 mm

C. HEA 300

D. Lastra Knauf 15 mm

*Vedi rapporto di valutazione N.EFR-17-000928 Istituto Efectis per Knauf*

1

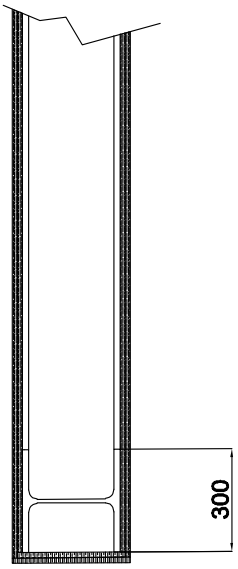


2

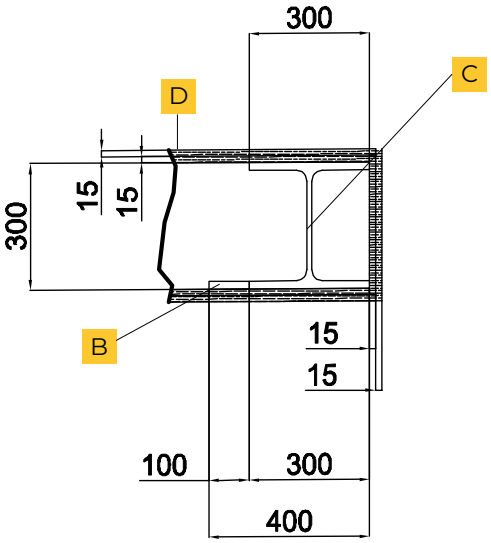

# MOTORIZZAZIONE ESTERNA BLOCKSHUTTER E 90 – EW 120 – EI 60 – EI 120

## FORNITURA STANDARD CON COMANDO UOMO PRESENTE

MOTORE ESTERNO CON CENTRALE
A BASSA TENSIONE INCLUSA



**Motore JM150 - JM 500**
Alimentazione **230 V** (1P+N+T)
**Motore JM750 - JM 1000**
Alimentazione **400 V** (3P+N+T)
IP32

MOTORE ESTERNO CON CENTRALE
A BASSA TENSIONE ESTERNA






**Motore JM1500**
Alimentazione **400 V** (3P+N+T)
IP32

## ACCESSORI INCLUSI

### LAMPEGGIANTE SIRENA




Alimentazione 24 VDC
40mA - 114dB
IP44
Ø 92,5 mm

### PULSANTE DI EMERGENZA

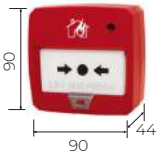


Alimentazione 9-30 VDC
46mA
Contatto NA
IP40

### SELETTORE A CHIAVE




Comando di apertura
e chiusura
Contatti NA
IP54

## ACCESSORI OPTIONAL: KIT PER IL FUNZIONAMENTO STAND-ALONE IN ASSENZA DI IMPIANTO IRAI

### CENTRALE RILEVAZIONE INCENDI




Alimentazione 230 VDC
6 A - 2 batterie 12 V 4.5 Ah
IP30

### RILEVATORE FUMO




Alimentazione 9-30 VDC
20mA
Contatto NA
IP40
Ø 92 mm

### RILEVATORE TERMICO




Alimentazione 9-30 VDC
20mA
Contatto NA
IP40
Ø 92 mm

## ACCESSORI OPTIONAL: KIT PER IL FUNZIONAMENTO AUTOMATICO

### CENTRALE M-PLUS




Alimentazione 230 VDC AC
Ricevente 433,92 MHz
Pulsantiera integrata
IP54

### BARRIERA LIGI 07




Contatto OSE
IP67

### RADIOCOMANDO KEY-IN




4 canali rolling code
Frequenza 433,92 MHz

### MODULO INTERFACCIA

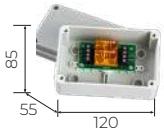


Per il collegamento
motore JM
e centrale M-Plus
IP54

Misure in mm

# DIMENSIONAMENTO MOTORI

## BLOCKSHUTTER E 90

| ALTEZZA LIBERO PASSAGGIO (MM) | 1500 | 2000 | 2500 | 3000 | 3500 | 4000 | 4500 | 5000 | 5500 | 6000 | 6500 | 7000 | 7500 | 8000 |
|---|---|---|---|---|---|---|---|---|---|---|---|---|---|---|
| 7500 | 500 | 500 | 500 | 550 | 550 | 600 | 600 | 650 | 650 | 650 | 650 | 650 | 650 | 650 |
| 7000 | 500 | 500 | 500 | 500 | 550 | 550 | 600 | 600 | 650 | 450 | 450 | 450 | 500 | 500 |
| 6500 | 500 | 500 | 500 | 500 | 550 | 550 | 600 | 600 | 400 | 450 | 450 | 450 | 500 | 500 |
| 6000 | 450 | 450 | 450 | 450 | 550 | 550 | 550 | 550 | 550 | 600 | 600 | 600 | 600 | 600 |
| 5500 | 450 | 450 | 450 | 450 | 550 | 550 | 550 | 550 | 550 | 600 | 600 | 600 | 600 | 600 |
| 5000 | 450 | 450 | 450 | 450 | 500 | 500 | 500 | 550 | 550 | 550 | 550 | 550 | 550 | 550 |
| 4500 | 450 | 450 | 450 | 450 | 500 | 500 | 500 | 550 | 550 | 550 | 550 | 550 | 550 | 550 |
| 4000 | 400 | 400 | 400 | 400 | 500 | 500 | 500 | 550 | 550 | 550 | 550 | 550 | 550 | 550 |
| 3500 | 400 | 400 | 400 | 400 | 500 | 500 | 500 | 500 | 550 | 550 | 550 | 550 | 550 | 550 |
| 3000 | 350 | 350 | 350 | 350 | 450 | 450 | 450 | 450 | 500 | 500 | 550 | 550 | 550 | 550 |
| 2500 | 350 | 350 | 350 | 350 | 450 | 450 | 450 | 450 | 450 | 500 | 500 | 550 | 550 | 550 |
| 2000 | 350 | 350 | 350 | 350 | 400 | 400 | 400 | 400 | 400 | 450 | 450 | 450 | 500 | 500 |
| 1500 | 350 | 350 | 350 | 350 | 400 | 400 | 400 | 400 | 400 | 450 | 450 | 450 | 500 | 500 |

LARGHEZZA LIBERO PASSAGGIO (MM)

**JM500** 230 V

**JM750** 400 V

**JM1000** 400 V

**JM1500** 400 V

## BLOCKSHUTTER EW 120

| ALTEZZA LIBERO PASSAGGIO (MM) | 1500 | 2000 | 2500 | 3000 | 3500 | 4000 | 4500 | 5000 | 5500 | 6000 | 6500 | 7000 | 7500 | 8000 |
|---|---|---|---|---|---|---|---|---|---|---|---|---|---|---|
| 7500 | | | | | | | | | | | | | | |
| 7000 | | | | | | | | | | | | | | |
| 6500 | | | | | | | | | | | | | | |
| 6000 | | | | | | | | | | | | | | |
| 5500 | | | | | | | | | | | | | | |
| 5000 | | | | | | | | | | | | | | |
| 4500 | | | | | | | | | | | | | | |
| 4000 | | | | | | | | | | | | | | |
| 3500 | | | | | | | | | | | | | | |
| 3000 | | | | | | | | | | | | | | |
| 2500 | | | | | | | | | | | | | | |
| 2000 | | | | | | | | | | | | | | |
| 1500 | | | | | | | | | | | | | | |

LARGHEZZA LIBERO PASSAGGIO (MM)

**JM750** 400 V

**JM1500** 400 V

## BLOCKSHUTTER EI 60

| ALTEZZA (MM) LIBERO PASSAGGIO | 1500 | 2000 | 2500 | 3000 | 3500 | 4000 | 4500 | 5000 | 5500 | 6000 | 6500 | 7000 | 7500 | 8000 |
|---|---|---|---|---|---|---|---|---|---|---|---|---|---|---|
| 7500 | | | | | | | | | | | | | | |
| 7000 | | | | | | | | | | | | | | |
| 6500 | | | | | | | | | | | | | | |
| 6000 | | | | | | | | | | | | | | |
| 5500 | | | | | | | | | | | | | | |
| 5000 | | | | | | | | | | | | | | |
| 4500 | | | | | | | | | | | | | | |
| 4000 | | | | | | | | | | | | | | |
| 3500 | | | | | | | | | | | | | | |
| 3000 | | | | | | | | | | | | | | |
| 2500 | | | | | | | | | | | | | | |
| 2000 | | | | | | | | | | | | | | |
| 1500 | | | | | | | | | | | | | | |

LARGHEZZA LIBERO PASSAGGIO (MM)

**JM1500** 400 V

## BLOCKSHUTTER EI 120

| ALTEZZA LIBERO PASSAGGIO (MM) | 1500 | 2000 | 2500 | 3000 | 3500 | 4000 | 4500 | 5000 | 5500 | 6000 | 6500 | 7000 | 7500 | 8000 |
|---|---|---|---|---|---|---|---|---|---|---|---|---|---|---|
| 7500 | | | | | | | | | | | | | | |
| 7000 | | | | | | | | | | | | | | |
| 6500 | | | | | | | | | | | | | | |
| 6000 | | | | | | | | | | | | | | |
| 5500 | | | | | | | | | | | | | | |
| 5000 | | | | | | | | | | | | | | |
| 4500 | | | | | | | | | | | | | | |
| 4000 | | | | | | | | | | | | | | |
| 3500 | | | | | | | | | | | | | | |
| 3000 | | | | | | | | | | | | | | |
| 2500 | | | | | | | | | | | | | | |
| 2000 | | | | | | | | | | | | | | |
| 1500 | | | | | | | | | | | | | | |

LARGHEZZA LIBERO PASSAGGIO (MM)

**JM1500** 400 V

# MOTORIZZAZIONE ESTERNA BLOCKSHUTTER E 90 – EW 120 – EI 60 – EI 120

## FORNITURA STANDARD CON COMANDO UOMO PRESENTE

MOTORE ESTERNO CON CENTRALE DI GESTIONE MOTORE



**Motore FT 10-25-20 | FT 30-40-20 | FT40-75-20**
**FTU 50-110-20**
Alimentazione **400 V** (3P+N+T) - IP54

Misure in mm

## ACCESSORI INCLUSI

### CENTRALE DI GESTIONE MOTORE




Alimentazione 230 V AC
Presa Shuko 400 V (3P+N+T)
Ingresso allarme NC
Pulsantiera apertura/stop/chiusura
IP65

### LAMPEGGIANTE SIRENA




Alimentazione 24 VDC
40mA - 114dB
IP44
Ø 92,5 mm

### PULSANTE DI EMERGENZA

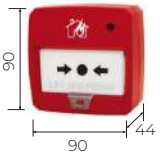


Alimentazione 9-30 VDC
46mA
Contatto NA
IP40

## ACCESSORIO OPTIONAL DA COLLEGARE ALLA CENTRALE DI GESTIONE MOTORE

### UPS

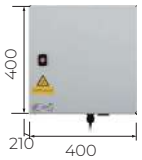


Alimentazione 220-240 V AC
Tensione uscita: 230 V/1 ~
Potenza uscita: 0.36 kW
Frequenza: 50/60 Hz
Temperatura (min/max) 0/40
IP44

## ACCESSORI OPTIONAL: KIT PER IL FUNZIONAMENTO STAND-ALONE IN ASSENZA DI IMPIANTO IRAI

### CENTRALE RILEVAZIONE INCENDI




Alimentazione 230 VDC
6 A - 2 batterie 12 V 4.5 Ah
IP30

### RILEVATORE FUMO




Alimentazione 9-30 VDC
20mA
Contatto NA
IP40
Ø 92 mm

### RILEVATORE TERMICO




Alimentazione 9-30 VDC
20mA
Contatto NA
IP40
Ø 92 mm

## ACCESSORI OPTIONAL: KIT PER IL FUNZIONAMENTO AUTOMATICO

### RICEVENTE BICANALE




Alimentazione 12-24 V DC-AC
2 canali rolling code
433,92 MHz

### BARRIERA LIGI 07




Contatto OSE
IP67

### RADIOCOMANDO KEY-IN




4 canali rolling code
Frequenza 433,92 MHz

# DIMENSIONAMENTO MOTORI

## BLOCKSHUTTER EW 120

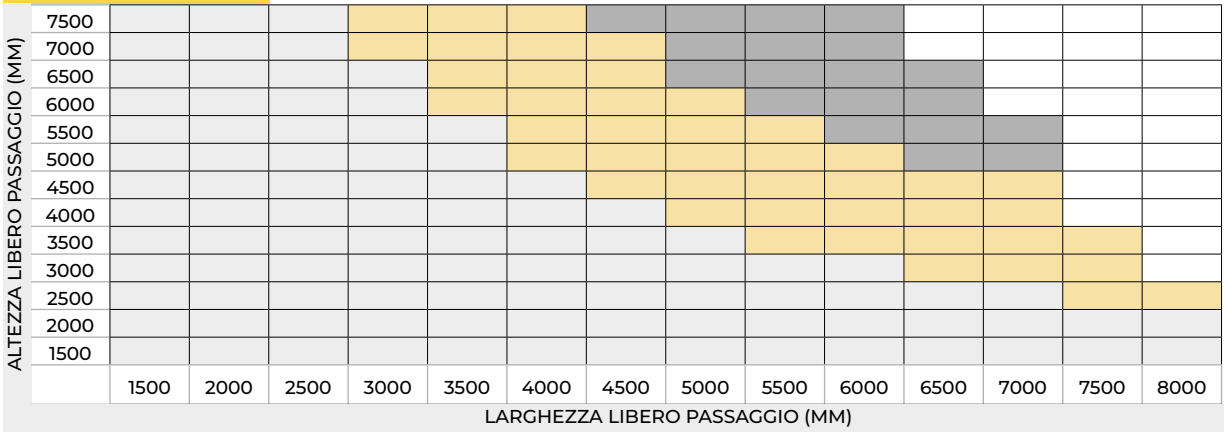


FT 10-25-20
400 V

FT 30-40-20
400 V

FT 40-75-20
400 V

## BLOCKSHUTTER EI 60

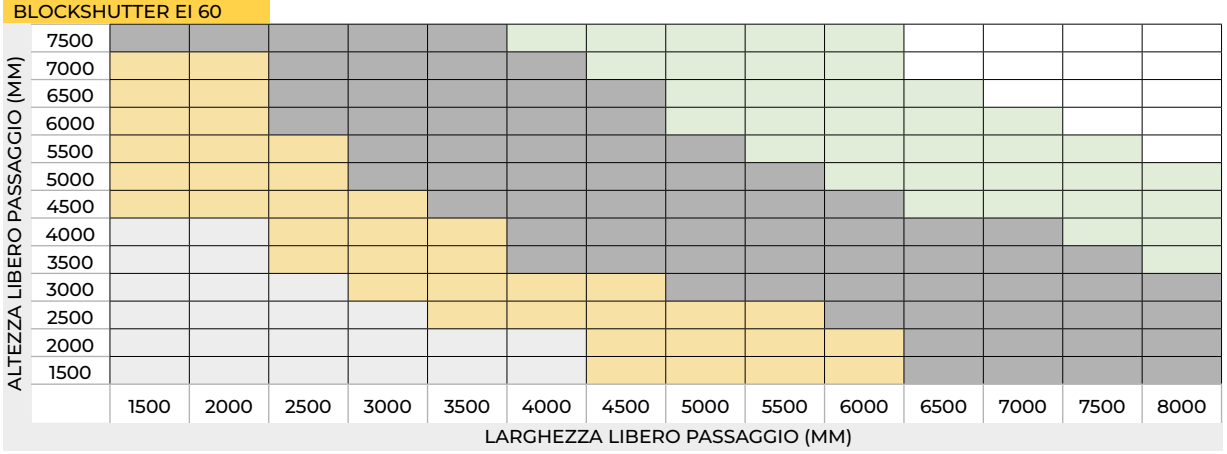


FT 10-25-20
400 V

FT 30-40-20
400 V

FT 40-75-20
400 V

FTU 50-110-20
400 V

## BLOCKSHUTTER EI 120

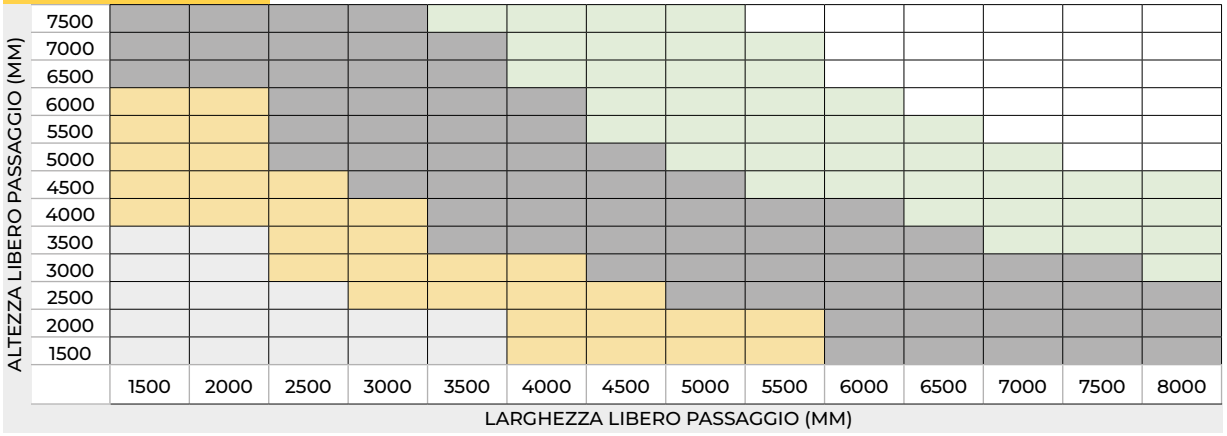


FT 10-25-20
400 V

FT 30-40-20
400 V

FT 40-75-20
400 V

FTU 50-110-20
400 V